SPECYFIKACJA ISTOTNYCH WARUNKÓW ZAMÓWIENIA

w postępowaniu o udzielenie zamówienia publicznego

prowadzonym w trybie przetargu nieograniczonego na:

dostawę i montaż urządzeń do pracowni konserwacyjnej dla Muzeum II Wojny Światowej w Gdańsku

pl. Władysława Bartoszewskiego 1
80-862 Gdańsk

ZP.280.9.2017

Integralną część niniejszej SIWZ stanowią:

1. Opis przedmiotu zamówienia - dostawy dla części I, II
2. Formularz ofertowy
3. Oświadczenie
4. Wzór umowy
5. Dokumentacja projektowa wraz ze specyfikacją techniczną i przedmiarami

ZATWIERDZIŁ:

DYREKTOR
Muzeum II Wojny Światowej w Gdańsku
.....
dr Karol Nawrocki

Główny Specjalista ds. zamówień publicznych
Muzeum II Wojny Światowej w Gdańsku
Anna Długosz

Szymon Rebnicz

RADCA PRAWNY
Adam Soszyński

Gdańsk, dnia ....08....12....2017 r.

Zamawiający oczekuje, że Wykonawcy zapoznają się dokładnie z treścią niniejszej SIWZ. Wykonawca ponosi ryzyko niedostarczenia wszystkich wymaganych informacji i dokumentów, oraz przedłożenia oferty nie odpowiadającej wymaganiom określonym przez Zamawiającego.

I. Nazwa oraz adres Zamawiającego.

Muzeum II Wojny Światowej w Gdańsku
Plac Władysława Bartoszewskiego 1
80-862 Gdańsk
REGON 367011290
NIP 5833241894
tel. (58) 323 7 (553) /520,
e-mail: przetargi@muzeum1939.pl
Adres strony internetowej: www.muzeum1939.pl

II. Tryb udzielenia zamówienia.

1. Niniejsze postępowanie prowadzone jest w trybie przetargu nieograniczonego na podstawie art. 39 i nast. Ustawy z dnia 29 stycznia 2004 r. Prawo Zamówień Publicznych zwanej dalej „ustawą PZP".
2. W zakresie nieuregulowanym niniejszą Specyfikacją Istotnych Warunków Zamówienia, zwaną dalej „SIWZ", zastosowanie mają przepisy ustawy PZP oraz przepisy ustawy z dnia 23 kwietnia 1964 r. Kodeks cywilny.
3. Wartość zamówienia **nie przekracza** równowartości kwoty określonej w przepisach wykonawczych wydanych na podstawie art. 11 ust. 8 ustawy PZP.

III. Opis przedmiotu zamówienia.

1. Przedmiotem zamówienia jest dostawa i montaż urządzeń do pracowni konserwacyjnej dla Muzeum II Wojny Światowej

Część I

1. Dygestorium do ogólnych prac laboratoryjnych
2. Szafa na odczynniki lotne i łatwopalne
3. Szafa na kwasy i zasady
4. Stół przyścienny
5. Stół na kółkach
6. Szafa laboratoryjna, na garderobę
7. Wanna 1
8. Wanna 2
9. Prace budowlane – rozbudowa i dostosowanie (w tym demontaż w zakresie wskazanym w dokumentacji projektowej) istniejących instalacji (wentylacyjna, elektryczna i sanitarna) dla potrzeb urządzenia/wyposażenia wraz z jego kompletnym podłączeniem i montażem

Część II

Zestaw do obróbki strumieniowo-ściernej:

1. Kabina ciśnieniowa
2. Kabina inżektorowa
3. Odpylacz z separatorem

4. Prace budowlane – rozbudowa i dostosowanie (w tym demontaż w zakresie wskazanym w dokumentacji projektowej) istniejących instalacji (wentylacyjna, elektryczna i sanitarna) dla potrzeb urządzenia/wyposażenia wraz z jego kompletnym podłączeniem i montażem

W zakresie przedmiotu zamówienia jest również wykonanie dokumentacji powykonawczej. Wybrany w postępowaniu wykonawca przedstawi wymagane w umowie dokumenty (§ 2 ust. 4, 6, 7, 8 i 9)
zgodnie ze Szczegółowym opisem przedmiotu zamówienia stanowiącym załącznik nr 1 i 5 do niniejszej SIWZ. Wymagania co do dostaw ściśle określone w załączniku nr 1 do SIWZ (w załączniku nr 6 opis poglądowy, należy wyłącznie uwzględnić opis robót budowlanych związanych z przyłączeniem przedmiotu dostawy). Wymagane dokumenty, jak i forma ich składania co do potwierdzenia zgodności z opisem przedmiotu zamówienia dostaw zostały określone w rozdz. X pkt 2 SIWZ oraz w załączniku nr 1 do SIWZ (nie sugerować się w tym zakresie załącznikiem nr 5).

Jeżeli dokumentacja projektowa lub wykaz urządzeń wskazywałaby w odniesieniu do niektórych materiałów i urządzeń znaki towarowe lub pochodzenie Zamawiający, zgodnie z art. 29 ust. 3 ustawy Pzp, dopuszcza składanie „produktów" równoważnych. Wszelkie „produkty" pochodzące od konkretnych producentów, określają minimalne parametry jakościowe i cechy użytkowe, jakim muszą odpowiadać towary, aby spełnić wymagania stawiane przez Zamawiającego i stanowią wyłącznie wzorzec jakościowy przedmiotu zamówienia. Poprzez zapis dot. minimalnych wymagań parametrów jakościowych, Zamawiający rozumie wymagania towarów zawarte w ogólnie dostępnych źródłach, katalogach, stronach internetowych producentów. Operowanie przykładowymi nazwami producenta, ma jedynie na celu doprecyzowanie poziomu oczekiwań Zamawiającego w stosunku do określonego rozwiązania. Tak więc posługiwanie się nazwami producentów / produktów / ma wyłącznie charakter przykładowy. Zamawiający, przy opisie przedmiotu zamówienia, wskazując oznaczenie konkretnego producenta (dostawcy) lub konkretny produkt, dopuszcza jednocześnie produkty równoważne o parametrach jakościowych i cechach użytkowych, co najmniej na poziomie parametrów wskazanego produktu, uznając tym samym każdy produkt o wskazanych parametrach lub lepszych.

2. Wykonawca zobowiązany jest zrealizować zamówienie na zasadach i warunkach opisanych we wzorze umowy stanowiącym odpowiednio Załącznik nr 4 do SIWZ stosowanym odpowiednio do każdej części zamówienia odrębnie.
3. Wspólny Słownik Zamówień CPV:39180000-7, 421000000-6 39100000-3, 39150000-8, 39181000-4, 39151000-545300000-0, , 45310000-0, 45330000-9, , 45331210-1, 45331230-7, 45310000-3, 45315700-5, 45311000-0, 45332000-3
4. Zamawiający dopuszcza możliwość składania ofert częściowych zgodnie z opisem przedmiotu zamówienia – załącznik nr 1 do SIWZ.
5. Zamawiający **nie dopuszcza** możliwości składania ofert wariantowych.
6. Wykonawca **może złożyć** ofertę na jedną lub wszystkie części zamówienia.
7. Zamawiający **nie przewiduje** możliwość udzielenia zamówień, o których mowa w art. 67 ust. 1 pkt 7
8. Zamawiający **nie zastrzega** obowiązku osobistego wykonania przez Wykonawcę kluczowych części zamówienia.
9. **Zamawiający przewiduje WIZJĘ LOKALNĄ dnia 13.12.2017 r. o godz. 10.30**
   Jest to termin ostateczny. Z przyczyn technicznych jak i organizacyjnych nie ma i nie będzie możliwości wyznaczenia wizji w innym terminie.

Proszę zainteresowanych Wykonawców o zgłaszanie chęci uczestniczenia w wizji na adres e-mail: przetargi@muzeum1939.pl nie później, niż do dnia 13.12.2017 r. do godz. 9.00 z podaniem imion, nazwisk i Wykonawcy, w celu umożliwienia Zamawiającemu zabezpieczenia wejścia osobom na teren Muzeum.

Zbiórka odbędzie się w wyznaczonym powyżej dniu tj. 13.12.2017 r. o godz. 10.25 przy wejściu do budynku administracyjnego.

Jednocześnie informuję, że wizja lokalna nie ma na celu udzielenia na miejscu oględzin wyjaśnień i zadawania pytań do przedmiotu zamówienia. Wszelkie pytania do przedmiotu zamówienia Wykonawcy mogą składać wyłącznie w formie wskazanej w rozdziale VII SIWZ, jak i w terminach umożliwiających udzielenie odpowiedzi przez Zamawiającego zgodnie z przepisami ustawy – Pzp.

IV. Termin wykonania zamówienia.

Wymagany termin dostawy nie później, niż do 8 tygodni od podpisania umowy, przy czym termin montażu/przyłączenia do 14 dni kalendarzowych liczonych od terminu dostawy.

V. Warunki udziału w postępowaniu.

1 O udzielenie zamówienia mogą ubiegać się Wykonawcy, którzy:

1)nie podlegają wykluczeniu;

2)spełniają warunki udziału w postępowaniu dotyczące:

a) kompetencji lub uprawnień do prowadzenia określonej działalności zawodowej, o ile wynika to z odrębnych przepisów.

Zamawiający nie wyznacza szczegółowego warunku w tym zakresie.

b) sytuacji ekonomicznej lub finansowej.

Zamawiający nie wyznacza szczegółowego warunku w tym zakresie.

c) zdolności technicznej lub zawodowej.

Zamawiający wymaga, aby wykonawca, wykazał, że w okresie ostatnich trzech lat, a jeśli okres prowadzenia działalności jest krótszy – w tym okresie, wykonał należycie:

Dla części I:

co najmniej 2 dostawy polegające na dostawie z montażem mebli laboratoryjnych służących do prac konserwatorskich o minimalnej wartości 50.000 zł brutto dla każdej dostawy.

Dla części II:

co najmniej 2 dostawy polegające na dostawie z montażem urządzeń do obróbki strumieniowo ściernej służących do prac konserwatorskich o minimalnej wartości 30.000 zł brutto dla każdej dostawy.

W przypadku wykonawców wspólnie ubiegających o udzielenie zamówienia, warunek zostanie uznany przez zamawiającego, za spełniony jeżeli spełnią go co najmniej łącznie.

Zamawiający dokona oceny spełniania warunku posiadania zdolności technicznej lub zawodowej, oceni, czy wykaz i załączone dowody potwierdzają spełnianie warunku. Zamawiający dokona oceny spełniania warunku udziału w postępowaniu, zgodnie z formułą spełnia/nie spełnia, w oparciu o oświadczenia i dowody złożone przez wykonawcę w ofercie na wezwanie zamawiającego

2. Zamawiający może, na każdym etapie postępowania, uznać, że wykonawca nie posiada wymaganych zdolności, jeżeli zaangażowanie zasobów technicznych lub zawodowych wykonawcy w inne przedsięwzięcia gospodarcze wykonawcy może mieć negatywny wpływ na realizację zamówienia.
3. Wykonawca może w celu potwierdzenia spełniania warunków, o których mowa w rozdz. V. 1. 2) lit. c niniejszej SIWZ w stosownych sytuacjach oraz w odniesieniu do konkretnego zamówienia, lub jego części, polegać na zdolnościach technicznych lub zawodowych lub sytuacji finansowej lub ekonomicznej innych podmiotów, niezależnie od charakteru prawnego łączących go z nim stosunków prawnych.
4. Wykonawca, który polega na zdolnościach lub sytuacji innych podmiotów, musi udowodnić zamawiającemu, że realizując zamówienie, będzie dysponował niezbędnymi zasobami tych podmiotów, w szczególności przedstawiając zobowiązanie tych podmiotów do oddania mu do dyspozycji niezbędnych zasobów na potrzeby realizacji zamówienia.
5. Zamawiający oceni, czy udostępniane wykonawcy przez inne podmioty zdolności techniczne lub zawodowe lub ich sytuacja finansowa lub ekonomiczna, pozwalają na wykazanie przez wykonawcę spełniania warunków udziału w postępowaniu oraz zbada, czy nie zachodzą wobec tego podmiotu podstawy wykluczenia, o których mowa w art. 24 ust. 1 pkt 13–22 ustawy Pzp.
6. W odniesieniu do warunków dotyczących wykształcenia, kwalifikacji zawodowych lub doświadczenia, wykonawcy mogą polegać na zdolnościach innych podmiotów, jeśli podmioty te zrealizują roboty budowlane lub usługi, do realizacji których te zdolności są wymagane.

7. Wykonawca, który polega na sytuacji finansowej lub ekonomicznej innych podmiotów, odpowiada solidarnie z podmiotem, który zobowiązał się do udostępnienia zasobów, za szkodę poniesioną przez zamawiającego powstałą wskutek nieudostępnienia tych zasobów, chyba że za nieudostępnienie zasobów nie ponosi winy.
8. Jeżeli zdolności techniczne lub zawodowe lub sytuacja ekonomiczna lub finansowa, podmiotu, o którym mowa w pkt 3 niniejszej S.I.W.Z., nie potwierdzają spełniania przez wykonawcę warunków udziału w postępowaniu, lub zachodzą wobec tych podmiotów podstawy wykluczenia, zamawiający żąda, aby wykonawca w terminie określonym przez zamawiającego:
   1) zastąpił ten podmiot innym podmiotem lub podmiotami lub
   2) zobowiązał się do osobistego wykonania odpowiedniej części zamówienia, jeżeli wykaże zdolności techniczne lub zawodowe lub sytuację finansową lub ekonomiczną, o której mowa w pkt 3 niniejszej S.I.W.Z.

Va. Podstawy wykluczenia, o których mowa w art. 24 ust. 5 ustawy PZP.

Zamawiający nie przewiduje wykluczenia Wykonawcy w trybie art. 24 ust. 5 PZP

VI. Wykaz oświadczeń lub dokumentów, potwierdzających spełnianie warunków udziału w postępowaniu oraz brak podstaw wykluczenia.

1. Do oferty każdy wykonawca musi dołączyć aktualne na dzień składania ofert oświadczenie w zakresie wskazanym w załączniku nr 3 do SIWZ. Informacje zawarte w oświadczeniu będą stanowić wstępne potwierdzenie, że wykonawca nie podlega wykluczeniu oraz spełnia warunki udziału w postępowaniu.
2. W przypadku wspólnego ubiegania się o zamówienie przez wykonawców oświadczenie o którym mowa w rozdz. VI. 1 niniejszej SIWZ składa każdy z wykonawców wspólnie ubiegających się o zamówienie. Oświadczenie te ma potwierdzać spełnianie warunków udziału w postępowaniu, brak podstaw wykluczenia w zakresie, w którym każdy z wykonawców wykazuje spełnianie warunków udziału w postępowaniu oraz brak podstaw wykluczenia.
3. Zamawiający żąda aby wykonawca, który zamierza powierzyć wykonanie części zamówienia podwykonawcom, w celu wykazania braku istnienia wobec nich podstaw wykluczenia z udziału w postępowaniu zamieszcza informacje o podwykonawcach w oświadczeniu, o którym mowa w rozdz. VI. 1 niniejszej SIWZ.
4. Wykonawca, który powołuje się na zasoby innych podmiotów, w celu wykazania braku istnienia wobec nich podstaw wykluczenia oraz spełnienia - w zakresie, w jakim powołuje się na ich zasoby - warunków udziału w postępowaniu zamieszcza informacje o tych podmiotach w oświadczeniu, o którym mowa w rozdz. VI. 1 niniejszej SIWZ.
5. Zamawiający przed udzieleniem zamówienia, może wezwać wykonawcę, którego oferta została najwyżej oceniona, do złożenia w wyznaczonym, nie krótszym niż 5 dni, terminie aktualnych na dzień złożenia następujących oświadczeń lub dokumentów:

   5.1. *W celu potwierdzenia spełnienia warunków udziału wykonawca przedłoży:*

Dla części I i II - a) wykaz dostaw lub usług wykonanych, a w przypadku świadczeń okresowych lub ciągłych również wykonywanych, w okresie ostatnich 3 lat przed upływem

terminu składania ofert albo wniosków o dopuszczenie do udziału w postępowaniu, a jeżeli okres prowadzenia działalności jest krótszy – w tym okresie, wraz z podaniem ich wartości, przedmiotu, dat wykonania i podmiotów, na rzecz których dostawy lub usługi zostały wykonane, oraz załączeniem dowodów określających czy te dostawy lub usługi zostały wykonane lub są wykonywane należycie, przy czym dowodami, o których mowa, są referencje bądź inne dokumenty wystawione przez podmiot, na rzecz którego dostawy lub usługi były wykonywane, a w przypadku świadczeń okresowych lub ciągłych są wykonywane, a jeżeli z uzasadnionej przyczyny o obiektywnym charakterze wykonawca nie jest w stanie uzyskać tych dokumentów – oświadczenie wykonawcy; w przypadku świadczeń okresowych lub ciągłych nadal wykonywanych referencje bądź inne dokumenty potwierdzające ich należyte wykonywanie powinny być wydane nie wcześniej niż 3 miesiące przed upływem terminu składania ofert albo wniosków o dopuszczenie do udziału w postępowaniu.

6. Wykonawca w terminie 3 dni od dnia zamieszczenia na stronie internetowej informacji, o której mowa w art. 86 ust. 5 ustawy PZP, przekaże zamawiającemu oświadczenie o przynależności lub braku przynależności do tej samej grupy kapitałowej, o której mowa w art. 24 ust. 1 pkt 23 ustawy PZP. Wraz ze złożeniem oświadczenia, wykonawca może przedstawić dowody, że powiązania z innym wykonawcą nie prowadzą do zakłócenia konkurencji w postępowaniu o udzielenie zamówienia.

7. W przypadku wskazania przez wykonawcę dostępności oświadczeń lub dokumentów, o których mowa w pkt 5, w formie elektronicznej pod określonymi adresami internetowymi ogólnodostępnych i bezpłatnych baz danych, zamawiający pobierze samodzielnie z tych baz danych wskazane przez wykonawcę oświadczenia lub dokumenty.

8. W przypadku wskazania przez wykonawcę oświadczeń lub dokumentów, o których mowa pkt. 5, które znajdują się w posiadaniu zamawiającego, w szczególności oświadczeń lub dokumentów przechowywanych przez zamawiającego zgodnie z art. 97 ust. 1 ustawy, zamawiający w celu potwierdzenia okoliczności, o których mowa w art. 25 ust. 1 pkt 1 i 3 ustawy, korzysta z posiadanych oświadczeń lub dokumentów, o ile są one aktualne.

9. Brak jakiegokolwiek z dokumentów wymaganych w SIWZ lub złożenie dokumentu w niewłaściwej formie (np. niepoświadczone za zgodność z oryginałem kopie, sprzecznie z treścią SIWZ) spowoduje wykluczenie Wykonawcy z postępowania oraz uznanie jego oferty za odrzuconą, z zastrzeżeniem pkt 10 i 11 niniejszego rozdziału.

10. Jeżeli wykonawca nie złożył oświadczenia, o których mowa w art. 25a ust. 1,oświadczeń lub dokumentów potwierdzających okoliczności, o których mowa w art.25 ust. 1 lub innych dokumentów niezbędnych do przeprowadzenia postępowania, oświadczenia lub dokumenty są niekompletne, zawierają błędy lub budzą wskazane przez zamawiającego wątpliwości, zamawiający wzywa do ich złożenia, uzupełnienia lub poprawienia lub do udzielenia wyjaśnień w terminie przez siebie wskazanym, chyba że mino ich złożenia, uzupełnienia lub poprawienia lub udzielenia wyjaśnień oferta wykonawcy podlega odrzuceniu albo konieczne byłoby unieważnienie postępowania.

11. Jeżeli wykonawca nie złożył wymaganych pełnomocnictw albo złożył wadliwe pełnomocnictwa, zamawiający wzywa do ich złożenia w terminie przez siebie wskazanym, chyba że mino ich złożenia oferta wykonawcy podlega odrzuceniu albo konieczne byłoby unieważnienie postępowania

VII. Informacje o sposobie porozumiewania się Zamawiającego z Wykonawcami oraz przekazywania oświadczeń i dokumentów, a także wskazanie osób uprawnionych do porozumiewania się z Wykonawcami.

1. Wszelkie zawiadomienia, oświadczenia, wnioski oraz informacje Zamawiający oraz Wykonawcy mogą przekazywać pisemnie lub drogą elektroniczną, za wyjątkiem oferty, umowy oraz oświadczeń i dokumentów wymienionych w rozdziale VI niniejszej SIWZ (również w przypadku ich złożenia w wyniku wezwania, o którym mowa w art. 26 ust. 3) pod rygorem nieważności.
2. W korespondencji kierowanej do Zamawiającego Wykonawca winien posługiwać się numerem sprawy określonym w SIWZ.
3. Zawiadomienia, oświadczenia, wnioski oraz informacje przekazywane przez Wykonawcę pisemnie winny być składane na adres:

   Muzeum II Wojny Światowej w Gdańsku
   Plac Władysława Bartoszewskiego 1
   80-862 Gdańsk
   fax. (58) 3237 553 (530)
   lub za pośrednictwem poczty elektronicznej na adres e-mail:
   przetargi@muzeum1939.pl
   godz. pracy 8.15 – 16.15

Jeżeli Zamawiający lub Wykonawca przekazują oświadczenia, wnioski, zawiadomienia oraz informacje drogą elektroniczną, każda ze stron na żądanie drugiej niezwłocznie potwierdza fakt ich otrzymania.

4. Korespondencja przesłana za pomocą drogi elektronicznej po godzinach urzędowania zostanie zarejestrowana w następnym dniu pracy Zamawiającego i uznana za wniesioną w dniu jej zarejestrowania.
5. Wykonawca może zwrócić się do Zamawiającego o wyjaśnienie treści SIWZ. Zamawiający jest obowiązany udzielić wyjaśnień niezwłocznie, jednak nie później niż na 2 dni przed upływem terminu składania ofert – pod warunkiem że wniosek o wyjaśnienie treści SIWZ wpłynął do Zamawiającego nie później niż do końca dnia, w którym upływa połowa wyznaczonego terminu składania ofert.
6. Jeżeli wniosek o wyjaśnienie treści SIWZ wpłynie po upływie terminu składania wniosku, o którym mowa w ust. 6, lub dotyczy udzielonych wyjaśnień, Zamawiający może udzielić wyjaśnień albo pozostawić wniosek bez rozpoznania.
7. Przedłużenie terminu składania ofert nie wpływa na bieg terminu składania wniosku, o którym mowa w ust. 6.
8. Zamawiający jednocześnie przekazuje treść zapytań wraz z wyjaśnieniami wszystkim Wykonawcom, którym przekazano Specyfikację Istotnych Warunków Zamówienia, bez ujawniania źródła zapytania oraz zamieści na stronie internetowej Zamawiającego.
9. W uzasadnionych przypadkach Zamawiający może przed upływem terminu składania ofert zmienić treść SIWZ. Dokonaną zmianę SIWZ Zamawiający udostępnia na stronie internetowej.
10. Zamawiający może przedłużyć termin składania ofert, w przypadkach zaistnienia przesłanek określonych w art. 12a lub art. 38 ust. 6 ustawy Pzp.
11. Osobami uprawnionymi do porozumiewania się z Wykonawcą w zakresie dotyczącym procedury przetargowej, ogłoszenia oraz specyfikacji istotnych warunków zamówienia są:
    a) Pani Anna Długosz w spawie procedury
       lub
    b) Pan Szymon Bednarz w sprawie przedmiotu zamówienia;

Adres e-mail, nr faksu podano w pkt 3.

12. Postępowanie, którego dotyczy niniejszy dokument oznaczone jest znakiem: ZP.280.9.2017
13. Postępowanie prowadzone jest w języku polskim.
14. Zamawiający nie przewiduje zwołania zebrania Wykonawców w rozumieniu ustawy Pzp.
15. Jednocześnie Zamawiający informuje, że przepisy ustawy PZP nie pozwalają na jakikolwiek inny kontakt — zarówno z Zamawiającym jak i osobami uprawnionymi do porozumiewania się z Wykonawcami - niż wskazany w niniejszym rozdziale SIWZ. Oznacza to, że Zamawiający nie będzie reagował na inne formy kontaktowania się z nim, w szczególności na kontakt telefoniczny lub/i osobisty w swojej siedzibie.

VIII. Wymagania dotyczące wadium.

1. Zamawiający w przedmiotowym postepowaniu nie wymaga wniesienia wadium

IX. Termin związania ofertą.

1. Termin związania Wykonawcy złożoną ofertą wynosi 30 dni. Bieg terminu związania ofertą rozpoczyna się wraz z upływem terminu składania ofert (art.85 ust.5 ustawy PZP)
2. Wykonawca samodzielnie lub na wniosek Zamawiającego może przedłużyć termin związania ofertą, z tym że Zamawiający może tylko raz, co najmniej na 3 dni przed upływem terminu związania ofertą, zwrócić się do Wykonawców o wyrażenie zgody na przedłużenie tego terminu o oznaczony okres, nie dłuższy jednak niż 60 dni.

X. Opis sposobu przygotowywania ofert.

1. Oferta musi zawierać następujące oświadczenia i dokumenty:

a) Wypełniony **formularz ofertowy** sporządzony dla wybranych części zamówienia z wykorzystaniem wzoru stanowiącego załącznik nr 5 do SIWZ, zawierający w szczególności: wskazanie oferowanego przedmiotu zamówienia, łączna cenę ofertową netto/brutto, oferowanych kryteriów dla danej części zamówienia, zobowiązanie dotyczące terminu realizacji zamówienia, okresu gwarancji i warunków płatności, oświadczenie o okresie związania ofertą oraz o akceptacji wszystkich postanowień SIWZ i wzoru umowy bez zastrzeżeń, a także informację, którą część zamówienia Wykonawca zamierza powierzyć podwykonawcy;

b) oświadczenia wymienione w rozdziale VI. 1-4 niniejszej SIWZ;

Oferta musi być napisana w języku polskim, na maszynie do pisania, komputerze lub inną trwałą i czytelną techniką oraz podpisana przez osobę(y) upoważnione do reprezentowania Wykonawcy na zewnątrz i zaciągania zobowiązań w wysokości odpowiadającej cenie oferty.

2. W celu potwierdzenia, że oferowane urządzenia (część I) odpowiadają wymogom technicznym określonym przez Zamawiającego w opisie przedmiotu zamówienia, Zamawiający przed udzieleniem zamówienia, może wezwać wykonawcę, którego oferta została najwyżej oceniona, do złożenia w wyznaczonym, nie krótszym niż 5 dni, terminie aktualnych na dzień złożenia dokumentów (certyfikatów, badań itp.) **wymaganych w Szczegółowym opisie przedmiotu zamówienia, stanowiącym załącznik nr 1 do niniejszej SIWZ** zgodnie z Rozporządzeniem Prezesa Rady Ministrów z dnia 26 lipca

2016 r. w sprawie rodzajów dokumentów, jakich może żądać zamawiający od wykonawcy w postępowaniu o udzielenie zamówienia, zgodnie z którym:

§ 13. 1. W celu potwierdzenia, że oferowane dostawy odpowiadają wymaganiom określonym przez zamawiającego, zamawiający może żądać w szczególności:

1) próbek, opisów, fotografii, planów, rysunków, modeli, wzorów, programów komputerowych oraz innych podobnych materiałów, których autentyczność musi zostać poświadczona przez wykonawcę na żądania zamawiającego;

2) certyfikatu wydanego przez jednostkę oceniającą zgodność lub sprawozdania z badań przeprowadzonych przez jednostkę, jako środka dowodowego potwierdzającego zgodność z wymaganiami lub cechami określonymi w opisie przedmiotu zamówienia, kryteriach oceny ofert lub warunkach realizacji zamówienia;

3) zaświadczenia niezależnego podmiotu uprawnionego do kontroli jakości potwierdzającego, że dostarczane produkty odpowiadają określonym normom lub specyfikacją technicznym;

4) zaświadczenie niezależnego podmiotu zajmującego się poświadczeniem spełniania przez wykonawcę określonych norm zapewnienia jakości, jeżeli zamawiający odwołuje się do systemów zapewniania jakości opartych na odpowiednich seriach norm europejskich;

5) zaświadczenia niezależnego podmiotu zajmującego się poświadczeniem spełnienia przez wykonawcę wymogów określonych systemów lub norm zarządzania środowiskowego, jeżeli zamawiający wskazuje środki zarządzania środowiskowego, które wykonawca będzie stosował podczas wykonywania zamówienia publicznego, odwołując się do unijnego systemu zarządzania środowiskiem i audytu (EMAS) lub do innych norm zarządzania środowiskowego opartych na normach europejskich lub międzynarodowych opracowanych przez akredytowane jednostki.

Do żądanych dokumentów zastosowanie ma zapis z rozdziału VI ust. 4 SIWZ.

3. Oferta i załączniki do oferty (oświadczenia i dokumenty) muszą być podpisane przez upoważnionego przedstawiciela Wykonawcy.

1) Oferta i oświadczenia mogą być złożone wyłącznie w oryginale.
2) W przypadku składania dokumentów w formie kopii, muszą one być poświadczone za zgodność z oryginałem przez Wykonawcę lub upoważnionego przedstawiciela Wykonawcy;
3) W przypadku podpisywania oferty lub poświadczania za zgodność z oryginałem kopii dokumentów przez osobę upoważnioną, należy do oferty dołączyć stosowne pełnomocnictwo. Pełnomocnictwo powinno być przedstawione w formie oryginału lub poświadczonej notarialnie za zgodność z oryginałem kopii.

4. Podpisy, złożone przez Wykonawcę w Formularzu oferty oraz innych formularzach zawartych w SIWZ, powinny być opatrzone czytelnym imieniem i nazwiskiem lub pieczęcią imienną.

5. Dokumenty sporządzone w języku obcym są składane wraz z tłumaczeniem na język polski.

6. Wykonawca ma prawo złożyć tylko jedną ofertę na daną część zamówienia, zawierającą jedną, jednoznacznie opisaną propozycję. Złożenie większej liczby ofert na daną część zamówienia spowoduje odrzucenie wszystkich ofert złożonych przez danego Wykonawcę na tą samą część zamówienia.

7. Wszystkie formularze zawarte w niniejszej SIWZ, a w szczególności formularz oferty, Wykonawca wypełni ściśle według wskazówek zawartych w SIWZ.

8. Wykonawca, który zamierza powierzyć wykonanie usług podwykonawcy (podwykonawcom), winien jest wskazać w ofercie część zamówienia, której Wykonawca zamierza powierzyć podwykonawcom.

9. Każda zapisana strona oferty powinna być ponumerowana kolejnymi numerami.

10. Zamawiający zaleca, aby oferta wraz z załącznikami była zestawiona w sposób trwały, np. całą ofertę Wykonawca może zszyć, skleić itp.

11. Wszelkie poprawki lub zmiany w tekście oferty (w tym załącznikach do oferty) muszą być podpisane własnoręcznie przez osobę podpisującą ofertę.

12. Wykonawca umieści ofertę w zamkniętej kopercie, która będzie zaadresowana:

Muzeum II Wojny Światowej w Gdańsku
Plac Władysława Bartoszewskiego 1
80-862 Gdańsk

„Oferta na dostawę i montaż urządzeń do pracowni konserwatorskiej. Cześć ……"
ZP.280.9.2017"
Nie otwierać przed datą 21.12.2017 r. godz. 11:00.

13. Wykonawca umieści na kopercie także swoją nazwę (firmę) oraz adres.

14. Koperta winna być szczelnie zamknięta w sposób uniemożliwiający zapoznanie się z treścią oferty, przed jej otwarciem. Zaleca się umieszczenie oferty w dwóch kopertach, w kopercie wewnętrznej zgodnie z opisem jak w pkt.12 oraz kopercie zewnętrznej. Na kopercie zewnętrznej zaleca się zamieszczenie nazwy Wykonawcy i Zamawiającego oraz informacji z nazwą i numerem przetargu.

15. Zamawiający informuje, iż zgodnie z art. 8 w zw. z art. 96 ust. 3 ustawy PZP oferty składane w postępowaniu o zamówienie publiczne są jawne i podlegają udostępnieniu od chwili ich otwarcia, z wyjątkiem informacji stanowiących tajemnicę przedsiębiorstwa w rozumieniu ustawy z dnia 16 kwietnia 1993 r. o zwalczaniu nieuczciwej konkurencji (Dz. U. z 2003 r. Nr 153, poz. 1503 z późn. zm.), jeśli Wykonawca w terminie składania ofert zastrzegł, że nie mogą one być udostępniane i jednocześnie wykazał, iż zastrzeżone informacje stanowią tajemnicę przedsiębiorstwa

16. Zamawiający zaleca, aby informacje zastrzeżone, jako tajemnica przedsiębiorstwa były przez Wykonawcę złożone w oddzielnej wewnętrznej kopercie z oznakowaniem „tajemnica przedsiębiorstwa", lub spięte (zszyte) oddzielnie od pozostałych, jawnych elementów oferty. Brak jednoznacznego wskazania, które informacje stanowią tajemnicę przedsiębiorstwa oznaczać będzie, że wszelkie oświadczenia i zaświadczenia składane w trakcie niniejszego postępowania są jawne bez zastrzeżeń.

17. Wykonawcy ponoszą wszelkie koszty związane z przygotowaniem i złożeniem oferty, z zastrzeżeniem art. 93 ust. 4 ustawy Prawo zamówień publicznych,

18. Wykonawca może wprowadzić zmiany, poprawki, modyfikacje i uzupełnienia do złożonej oferty pod warunkiem, że Zamawiający otrzyma pisemne powiadomienie o wprowadzeniu zmian, poprawek itp. przed terminem składania ofert.
19. Powiadomienie o wprowadzeniu zmian musi być złożone wg takich samych zasad jak składana oferta, w zamkniętej kopercie, odpowiednio oznakowanej dopiskiem „ZMIANA".
20. Koperty oznakowane dopiskiem „ZMIANA" zostaną otwarte przy otwieraniu oferty Wykonawcy, który wprowadził zmiany i po stwierdzeniu poprawności procedury dokonania zmian, zostaną dołączone do oferty.
21. Wykonawca ma prawo przed upływem terminu składania ofert wycofać się z postępowania poprzez złożenie pisemnego powiadomienia (wg takich samych zasad jak wprowadzanie zmian) z napisem na kopercie „WYCOFANIE".
22. Koperty oznakowane w ten sposób będą otwierane w pierwszej kolejności i po stwierdzeniu poprawności postępowania Wykonawca, koperty ofert wycofywanych nie będą otwierane.
23. Oferta winna zawierać: oświadczenia Wykonawcy (wzór oświadczeń stanowi załącznik nr 6 do SIWZ), formularz ofertowy (wzór formularza ofertowego stanowi załącznik nr 5 do SIWZ), dokumenty wskazane w rozdziale 6 SIWZ.
24. Wykonawcy mogą wspólnie ubiegać się o udzielenie zamówienia. W takim przypadku ich oferta musi spełniać następujące wymagania:

    24..1 . warunki dotyczące Wykonawcy stosuje się odpowiednio do wykonawców, o których mowa w pkt 24,

    24..2 . oferta musi być podpisana w taki sposób, by prawnie zobowiązywała wszystkich Wykonawców występujących wspólnie,

    24..3 . Wykonawcy występujący wspólnie muszą ustanowić pełnomocnika do reprezentowania ich w postępowaniu o udzielenie niniejszego zamówienia lub do reprezentowania ich w postępowaniu oraz zawarcia umowy o udzielenie przedmiotowego zamówienia publicznego. Umocowanie może wynikać z treści umowy konsorcjum, umowy spółki cywilnej – w takim przypadku umowę należy dołączyć do oferty – lub zostać przedłożone oddzielnie wraz z ofertą.

    Uwaga: treść pełnomocnictwa powinna dokładnie określać zakres umocowania.

    24..4 wszelka korespondencja oraz uzgodnienia dokonywane będą wyłącznie z pełnomocnikiem,

    24..5 wypełniając formularz ofertowy, jak również inne dokumenty powołujące się na „Wykonawcę", w miejscu „np. nazwa i adres Wykonawcy" należy wpisać dane dotyczące konsorcjum, a nie pełnomocnika konsorcjum.

XI. Miejsce i termin składania i otwarcia ofert.

1. Ofertę należy złożyć w zamkniętej kopercie w siedzibie zamawiającego – sekretariat (budynek administracyjny), w terminie najpóźniej do dnia **21.12.2017** r., do godz. 10:45.

   1..1 Kopertę należy zaadresować:

Muzeum II Wojny Światowej

Plac Władysława Bartoszewskiego 1

80-862 Gdańsk

oraz opatrzyć napisem:
„Oferta na dostawę i montaż urządzeń do pracowni konserwatorskiej dla Muzeum II Wojny Światowej w Gdańsku
ZP.280.9.2017
Nie otwierać przed, data 21.12.2017 r., do godz. 11:00.

2.Koperta powinna być opatrzona także nazwą i adresem Wykonawcy.

3. Oferta złożona po terminie zostanie zwrócona zgodnie z dyspozycjami art. 84 ust.2 ustawy PZP.

4. Otwarcie ofert nastąpi w dniu **21.12.2017 r.**, w siedzibie Zamawiającego przy **Placu Władysława Bartoszewskiego nr 1 w Gdańsku** o godzinie **11.00**.

5. Wykonawcy mogą uczestniczyć w publicznym otwarciu ofert.

6. Bezpośrednio przed otwarciem ofert Zamawiający poda kwotę, jaką zamierza przeznaczyć na sfinansowanie zamówienia.

7. Podczas otwarcia ofert Zamawiający poda nazwy (firmy) oraz adresy Wykonawców, a także informacje dotyczące ceny, terminu wykonania zamówienia, okresu gwarancji i warunków płatności zawartych w ofertach.

8. Niezwłocznie po otwarciu ofert zamawiający zamieści na stronie www.muzeum1939.pl informacje dotyczące:

a) kwoty, jaką zamierza przeznaczyć na sfinansowanie zamówienia;

b) firm oraz adresów wykonawców, którzy złożyli oferty w terminie;

c) ceny, terminu wykonania zamówienia, okresu gwarancji i warunków płatności zawartych w ofertach

XII. Opis sposobu obliczania ceny.

1. Wykonawca określi cenę realizacji zamówienia poprzez wskazanie w Formularzu ofertowym sporządzonym wg wzoru stanowiącego odpowiednie załączniki do SIWZ cen jednostkowych oraz łącznej ceny ofertowej brutto za realizację przedmiotu zamówienia dla danej części zamówienia.
2. Łączna cena ofertowa brutto powinna uwzględniać wszystkie elementy związane z prawidłową realizacją niniejszego zamówienia z uwzględnieniem wszystkich kosztów, w tym: oferowane upusty itp., zgodnie z opisem przedmiotu zamówienia.
3. Całkowita cena oferty musi być podana i wyliczona w zaokrągleniu do nie więcej, niż dwóch miejsc po przecinku (zasada zaokrąglenia – poniżej 5 należy końcówkę pominąć, powyżej i równe 5 należy zaokrąglić w górę).
4. Cena jednostkowa może być określona z dokładnością nie większą niż dwa miejsca po przecinku.

5. Cena musi być wyrażona w złotych polskich.
6. Niedopuszczalne są żadne negocjacje cenowe.
7. Cena oferty winna zawierać: cenę netto, podatek VAT i cenę brutto.
8. Jeżeli w postępowaniu złożona będzie oferta, której wybór prowadziłby do powstania u zamawiającego obowiązku podatkowego zgodnie z przepisami o podatku od towarów i usług, zamawiający w celu oceny takiej oferty doliczy do przedstawionej w niej ceny podatek od towarów i usług, który miałby obowiązek rozliczyć zgodnie z tymi przepisami. W takim przypadku Wykonawca, składając ofertę, jest zobligowany poinformować zamawiającego, że wybór jego oferty będzie prowadzić do powstania u zamawiającego obowiązku podatkowego, wskazując nazwę (rodzaj) towaru / usługi, których dostawa / świadczenie będzie prowadzić do jego powstania, oraz wskazując ich wartość bez kwoty podatku.
9. Cena podana w ofercie powinna być ceną kompletną, jednoznaczną i ostateczną.
10. Rozliczenie między Zamawiającym a Wykonawcą prowadzone będą w złotych polskich [PLN].

XIII. Opis kryteriów, którymi zamawiający będzie się kierował przy wyborze oferty, wraz z podaniem wag tych kryteriów i sposobu oceny ofert.

1 Zamawiający za najkorzystniejszą uzna ofertę niepodlegającą odrzuceniu, która uzyska największą liczbę punktów obliczona w oparciu o podane kryteria oceny ofert przedmiotu zamówienia dla danej części.

2 Zamawiający dokona oceny ofert według następujących kryteriów i ich wag:

Dla I. części przedmiotu zamówienia:

(PC) Cena – waga kryterium 60%

Oferta z najniższą zaoferowaną ceną brutto otrzyma 60 pkt. Pozostałe oferty otrzymają punkty zgodnie z wyliczeniem wg wzoru:

Pc = Cn : Cb x 60% x 100 pkt

gdzie:

Pc - to liczba punktów za cenę podaną w ofercie,

Cn - to cena najniższa

Cb - to cena badana

Maksymalna liczba punktów, która może zostać przyznana Wykonawcy w ocenie ww. kryterium wynosi 60 pkt.

(PG) Gwarancja na korozję stali ocynkowanej malowanej farbami poliuretanowymi – waga kryterium 30 %:

Minimum 2 lata – 0 pkt
3 lata – 4 pkt
4 lata – 8 pkt
5 lat – 12 pkt
6 lat – 16 pkt
7 lat – 20 pkt
8 lat – 24 pkt
9 lat – 28 pkt
10 lat – 30 pkt

Podstawą do oceny w ramach ww. kryterium będą informacje przedstawione przez Wykonawcę w Formularzu ofertowym.

Sposób oceny oferty:

Za zaoferowanie poszczególnych ilości lat gwarancji oferta otrzyma przydzielone im ilości punktów.

Maksymalna liczba punktów, która może zostać przyznana Wykonawcy w ocenie ww. kryterium wynosi 30 pkt.

(PT) Termin dostawy – waga kryterium 10 %:

Maksymalnie do 8 tygodni od podpisania umowy – 0 pkt
do 7 tygodni od podpisania umowy – 5pkt
do 6 tygodni od podpisania umowy – 10 pkt

Podstawą do oceny w ramach ww. kryterium będą informacje przedstawione przez Wykonawcę w Formularzu ofertowym.

Sposób oceny oferty:

Za zaoferowanie poszczególnych ilości terminów dostawy oferta otrzyma przydzielone im ilości punktów.

Maksymalna liczba punktów, która może zostać przyznana Wykonawcy w ocenie ww. kryterium wynosi 10 pkt.

$\Sigma PK = PC + PG + PT$, gdzie:

PK - liczba punktów za wszystkie kryteria,

PC - liczba punktów za kryterium „cena",

PG- liczba punktów za kryterium „gwarancja na korozję stali ocynkowanej malowanej farbami poliuretanowymi"

PT – liczba punktów za kryterium „termin dostawy"

Oferta maksymalnie może uzyskać 100 punktów.

Dla II. części przedmiotu zamówienia:

(PC) Cena – waga kryterium 60%

Oferta z najniższą zaoferowaną ceną brutto otrzyma 60 pkt. Pozostałe oferty otrzymają punkty zgodnie z wyliczeniem wg wzoru:

Pc = Cn : Cb x 60% x 100 pkt

gdzie:

Pc - to liczba punktów za cenę podaną w ofercie,

Cn - to cena najniższa

Cb - to cena badana

Maksymalna liczba punktów, która może zostać przyznana Wykonawcy w ocenie ww. kryterium wynosi 60 pkt.

(PG) Okres gwarancji– waga kryterium 30 %:

Minimum 2 lata – 0 pkt
3lata – 10 pkt
4lata – 20 pkt
5lat – 30 pkt

Podstawą do oceny w ramach ww. kryterium będą informacje przedstawione przez Wykonawcę w Formularzu ofertowym.

Sposób oceny oferty:

Za zaoferowanie poszczególnych ilości lat gwarancji oferta otrzyma przydzielone im ilości punktów.

Maksymalna liczba punktów, która może zostać przyznana Wykonawcy w ocenie ww. kryterium wynosi 30 pkt.

(PT) Termin dostawy – waga kryterium 10 %:

Maksymalnie do 8 tygodni od podpisania umowy – 0 pkt
do 7 tygodni od podpisania umowy – 5pkt
do 6 tygodni od podpisania umowy – 10 pkt

Podstawą do oceny w ramach ww. kryterium będą informacje przedstawione przez Wykonawcę w Formularzu ofertowym.

Sposób oceny oferty:

Za zaoferowanie poszczególnych ilości terminów dostawy oferta otrzyma przydzielone im ilości punktów.

Maksymalna liczba punktów, która może zostać przyznana Wykonawcy w ocenie ww. kryterium wynosi 10 pkt.

ΣPK = PC + PG + PT, gdzie:

PK - liczba punktów za wszystkie kryteria,

PC - liczba punktów za kryterium „cena",

PG- liczba punktów za kryterium „ okres gwarancji"

PT – liczba punktów za kryterium „termin dostawy"

Oferta maksymalnie może uzyskać 100 punktów.

3. Punktacja przyznawana ofertom w poszczególnych kryteriach będzie liczona z dokładnością do dwóch miejsc po przecinku. Najwyższa liczba punktów wyznaczy najkorzystniejszą ofertę.

4. Zamawiający udzieli zamówienia Wykonawcy, którego oferta odpowiadać będzie wszystkim wymaganiom przedstawionym w ustawie PZP, oraz w SIWZ i zostanie oceniona jako najkorzystniejsza w oparciu o podane kryteria wyboru dla danej części zamówienia.

5. Jeżeli nie będzie można dokonać wyboru oferty najkorzystniejszej ze względu na to, że dwie lub więcej ofert przedstawia taki sam bilans ceny i pozostałych kryteriów oceny ofert, Zamawiający spośród tych ofert dokona wyboru oferty z niższą ceną (art.91 ust. 4 ustawy PZP)

6. Zamawiający **nie przewiduje** przeprowadzenia dogrywki w formie aukcji elektronicznej.

XIV. Informacje o formalnościach, jakie powinny być dopełnione po wyborze oferty w celu zawarcia umowy w sprawie zamówienia publicznego.

1 Osoby reprezentujące Wykonawcę przy podpisywaniu umowy powinny posiadać ze sobą dokumenty potwierdzające ich umocowanie do podpisania umowy, o ile umocowanie to nie będzie wynikać z dokumentów załączonych do oferty.

2 W przypadku wyboru oferty złożonej przez Wykonawców wspólnie ubiegających się o udzielenie zamówienia Zamawiający może żądać przed zawarciem umowy przedstawienia umowy regulującej współpracę tych Wykonawców. Umowa taka winna określać strony umowy, cel działania, sposób współdziałania, zakres prac przewidzianych do wykonania każdemu z nich, solidarną odpowiedzialność za wykonanie zamówienia, oznaczenie czasu trwania konsorcjum (obejmującego okres realizacji przedmiotu zamówienia, gwarancji i rękojmi), wykluczenie możliwości wypowiedzenia umowy konsorcjum przez którąkolwiek z jego członków do czasu wykonania zamówienia.

3 Zawarcie umowy nastąpi wg wzoru Zamawiającego.

4 Postanowienia ustalone we wzorze umowy nie podlegają negocjacjom.

5 W przypadku, gdy Wykonawca, którego oferta została wybrana jako najkorzystniejsza, uchyla się od zawarcia umowy, Zamawiający będzie mógł wybrać ofertę najkorzystniejszą spośród pozostałych ofert dla danej części zamówienia, bez przeprowadzenia ich ponownego badania i oceny chyba, że zachodzą przesłanki, o których mowa w art. 93 ust. 1 ustawy PZP.

XV. Wymagania dotyczące zabezpieczenia należytego wykonania umowy.

Zamawiający nie wymaga wniesienia zabezpieczenia należytego wykonania umowy

XVI. Istotne dla stron postanowienia, które zostaną wprowadzone do treści zawieranej umowy w sprawie zamówienia publicznego, ogólne warunki umowy albo wzór umowy, jeżeli Zamawiający wymaga od Wykonawcy, aby zawarł z nim umowę w sprawie zamówienia publicznego na takich warunkach.

Wzór umowy stanowi załącznik nr 4 do SIWZ

Zgodnie z przepisami ustawy Pzp:

1. Umowa zostanie zawarta w formie pisemnej.
2. Umowa jest jawna i podlega udostępnieniu na zasadach określonych w przepisach o dostępie do informacji publicznej.
3. Zakres świadczenia Wykonawcy wynikający z umowy jest tożsamy z opisem przedmiotu zamówienia zawartym w SIWZ i ze zobowiązaniem Wykonawcy zawartym w ofercie.

XVII. Pouczenie o środkach ochrony prawnej.

1. Środki ochrony prawnej przysługują wykonawcy, a także innemu podmiotowi, jeżeli ma lub miał interes w uzyskaniu danego zamówienia oraz poniósł lub może ponieść szkodę w wyniku naruszenia przez zamawiającego przepisów ustawy Prawo zamówień publicznych.
2. Środki ochrony prawnej wobec ogłoszenia o zamówieniu oraz Specyfikacji Istotnych Warunków Zamówienia przysługują również organizacjom wpisanym na listę, o której mowa w art. 154 pkt 5 ustawy Prawo zamówień publicznych.
3. Odwołanie przysługuje wyłącznie od niezgodnej z przepisami ustawy czynności zamawiającego podjętej w postępowaniu o udzielenie zamówienia lub zaniechania czynności, do której zamawiający jest zobowiązany na podstawie ustawy. W związku z tym, że wartość zamówienia jest mniejsza niż kwoty określonej w przepisach wydanych na podstawie art. 11 ust. 8, odwołanie przysługuje wyłącznie wobec czynności:

   a.wyboru trybu negocjacji bez ogłoszenia, zamówienia z wolnej ręki lub zapytania o cenę;

   b.określenia warunków udziału w postępowaniu;

   c.wykluczenia odwołującego z postępowania o udzielenie zamówienia;

   d.odrzucenia oferty odwołującego;

   e.opisu przedmiotu zamówienia;

   f.wyboru najkorzystniejszej oferty.
4. Odwołanie powinno wskazywać czynność lub zaniechanie czynności zamawiającego, której zarzuca się niezgodność z przepisami ustawy, zawierać zwięzłe przedstawienie zarzutów, określać żądanie oraz wskazywać okoliczności faktyczne i prawne uzasadniające wniesienie odwołania.

5. Odwołanie wnosi się do Prezesa Izby w formie pisemnej lub w postaci elektronicznej, podpisane bezpiecznym podpisem elektronicznym weryfikowanym przy pomocy ważnego kwalifikowanego certyfikatu lub równoważnego środka, spełniającego wymagania dla tego rodzaju podpisu.
6. Odwołujący przesyła kopię odwołania zamawiającemu przed upływem terminu do wniesienia odwołania w taki sposób, aby mógł on zapoznać się z jego treścią przed upływem tego terminu. Domniemywa się, iż zamawiający mógł zapoznać się z treścią odwołania przed upływem terminu do jego wniesienia, jeżeli przesłanie jego kopii nastąpiło przed upływem terminu do jego wniesienia przy użyciu środków komunikacji elektronicznej.
7. Wykonawca może w terminie przewidzianym do wniesienia odwołania poinformować zamawiającego o niezgodnej z przepisami ustawy czynności podjętej przez niego lub zaniechaniu czynności, do której jest on zobowiązany na podstawie ustawy, na które nie przysługuje odwołanie na podstawie art. 180 ust. 2.
8. W przypadku uznania zasadności przekazanej informacji zamawiający powtarza czynność albo dokonuje czynności zaniechanej, informując o tym wykonawców w sposób przewidziany w ustawie dla tej czynności.
9. Na czynności, o których mowa w art. 181 ust. 2 ustawy Prawo zamówień publicznych (tj. powtórzenia czynności lub dokonania czynności zaniechanej w przypadku uznania zasadności przekazanej informacji) nie przysługuje odwołanie, z zastrzeżeniem art. 180 ust. 2 ww. ustawy.
10. Odwołanie wnosi się w terminie 5 dni od dnia przesłania informacji o czynności zamawiającego stanowiącej podstawę jego wniesienia.
11. Odwołanie wobec treści ogłoszenia o zamówieniu, a jeżeli postępowanie jest prowadzone w trybie przetargu nieograniczonego, także wobec postanowień Specyfikacji Istotnych Warunków Zamówienia, wnosi się w terminie 5 dni od dnia zamieszczenia ogłoszenia w Biuletynie Zamówień Publicznych lub Specyfikacji Istotnych Warunków Zamówienia na stronie internetowej.
12. Odwołanie wobec czynności innych niż określone w punkcie 10 i 11 wnosi się w terminie 5 dni od dnia, w którym powzięto lub przy zachowaniu należytej staranności można było powziąć, wiadomość o okolicznościach stanowiących podstawę jego wniesienia.
13. **Szczegółowe zasady wnoszenia środków ochrony prawnej oraz postępowania toczonego wskutek ich wniesienia określa Dział VI ustawy Prawo zamówień publicznych.**

XVIII. Załączniki stanowiące integralną część SIWZ:

1. Opis przedmiotu zamówienia - dostawy dla części I, II
2. Formularz ofertowy
3. Oświadczenie
4. Wzór umowy
5. Dokumentacja projektowa wraz ze specyfikacją techniczną i przedmiarami

Załącznik nr 1 do SIWZ

SZCZEGÓŁOWY OPIS PRZEDMIOTU ZAMÓWIENIA

CZĘŚĆ I

1.**Dygestorium do ogólnych prac laboratoryjnych**,
(dopuszcza się tolerancję wymiarów w zakresie +/- 5%)
Wymiary szerokość 1800 mm, wysokość 2550 mm, wys. blatu: 900 mm, blat z dwoma zlewikami z lanej ceramiki; media:

- 2 x zimna woda
- 1 x panel z 3 gniazdkami elektrycznymi (na prawej kolumnie);
- 1 x panel z 4 gniazdkami elektrycznymi (w lewej, tylnej części komory roboczej);
- lampa oświetlająca komorę roboczą;
- ekran dotykowy sterujący oraz monitorujący dygestorium;
- przycisk nożny uruchamiający okno

Pod blatem:
listwa podblatowa z szufladą;
szafka dwudrzwiowa na cokole, szer.: 1200 mm,
szafka na cokole, szer. 450 mm,

Dygestorium modułowe, musi być niepalne, łatwo zmywalne, nienasiąkliwe i zabezpieczone galwanicznie przed korozją - wykonane w całości z blachy stalowej ocynkowanej (grubość warstwy cynku minimum 2,5 µm) lub OH18N9, pokrytej proszkowo lakierem poliuretanowym (odpornym na promieniowanie UV), nakładanym metodą proszkową (grubość powłoki lakierniczej 40 µm - 100 µm). Do budowy dygestorium i szafek nie dopuszcza się stosowania jakichkolwiek materiałów drewnopochodnych (np. płyt laminowanych, OSB, sklejki, MDF, drewna, itp.), profili i blach aluminiowych (z wyjątkiem ramy okna) oraz stalowych kształtowników zamkniętych, nie pokrytych od wewnątrz warstwą cynku i powłoką lakierniczą. Dygestorium musi posiadać media umieszczone z boków okna, panel sterowania z ekranem dotykowym oraz sterowane z tego panelu elektrycznie otwierane i zamykane okno.
Zgodnie z zapisami SIWZ rozdział X pkt 2 Zamawiający na potwierdzenie określonego wymogu może wezwać do złożenia dokumentów:
- dokument potwierdzający badanie odporności korozyjnej blach ocynkowanych (lub blach ze stali OH18N9 – jeżeli jest użyty ten material zamiast blachy ocynkowanej), pokrytych powłoką lakierniczą poliuretanową z których wykonane są dygestria, szafki pod blatem i panele instalacyjne, z badania odporności korozyjnej blach, w obojętnej i kwaśnej mgle solnej wg normy PN – EN ISO 9227: 2012, gdzie wskaźniki RP i RA wyglądu wszystkich badanych *próbek, zgodnie z nomą PN – EN ISO 10289:2002 mają wynosić nie mniej niż 10, zaś wskaźniki* spękania, złuszczenia, zardzewienia i spęcherzenia, według normy PN-EN ISO 4628:2005, mają wynosić nie więcej niż 0. Dokument ten musi dotyczyć wszystkich w/w norm i być wystawiony przez laboratorium akredytowane.

Dygestorium musi składać się z części roboczej (zawierającej komorę roboczą z podwójnymi ścianami bocznymi i pojedynczą ścianą tylną) wraz z blatem, panele z mediami, okno przednie, system wentylacyjny, oświetlenie, elektroniczne systemy kontrolno-sterujące, główny panel sterujący z ekranem dotykowym) oraz podstawy, w której można zamontować szafki.

Cześć robocza

Konstrukcja części roboczej, komora robocza (z podwójnymi ścianami bocznymi i pojedynczą ścianą tylną) i wszelkie elementy osłonowe oraz panele instalacyjne dygestorium muszą być wykonane w całości z blachy stalowej ocynkowanej o grubości conajmniej 0,75 mm lub blachy ze stali OH18N9, pokrytej proszkowo lakierem poliuretanowym (odpornym na promieniowanie UV).

Komora robocza wykonana jako samonośna, bez stelaża wewnętrznego. W celu unikania tworzenia miejsc gromadzenia się kurzu lub korozji, komora robocza bez dodatkowej ściany tylnej (bez podwójnej ściany tylnej), wentylacja komory roboczej musi być realizowana wyłącznie za pomocą szpar wentylacyjnych w części sufitowej. Nie dopuszcza się wentylowania komory dygestorium przez podwójną tylną ścianę, systemem szybrowym, dolnym kanałem wentylacyjnym, itp.

W suficie komory roboczej zainstalowany króciec do połącznia wentylacji o średnicy 250, wykonany z PP, z zintegrowanym kolektorem skroplin z układu wentylacyjnego, zabezpieczającym przed zalaniem komory dygestorium skroplinami z układu wentylacji obiektu. Górna część dygestorium (dach) musi posiadać, zaślepione w normalnym stanie, otwory bezpieczeństwa pochłaniające energię rozprężania.

Komora robocza musi mieć możliwość zainstalowania na tylnej ścianie, co najmniej 8 gniazd elektrycznych (po cztery z każdej strony) wbudowanych w płaszczyznę ściany komory i wyłączanych za pomocą dotykowego ekranu panelu sterowania umieszczonego na zewnątrz dygestorium (poprzez przesunięcie lub naciśniecie symbolu gniazdka), na kolumnie obok okna. Wyłącznik gniazd musi mieć możliwość ustawienia czasu wyłączenia gniazd wewnętrznych oraz tygodniowego programu włączania i wyłączania każdego z wewnętrznych gniazd elektrycznych oraz nadania każdemu z gniazd własnej nazwy i zablokowania jego użycia hasłem.

Oświetlenie komory roboczej realizowane poprzez świetlówki T5 o łącznej mocy minimum: 70 W, umieszczone poniżej sufitu komory roboczej, w przedniej ścianie komory roboczej (ponad oknem), i odizolowane od niej szczelną obudową. Dostęp do świetlówek od frontu dygestorium. Światło z lampy musi być skierowane ukośnie do wnętrza komory roboczej.

Z przodu komory roboczej, na ścianach bocznych (przy oknie) oraz nad blatem umieszczone profile aerodynamiczne ze stali kwasoodpornej pokrytej proszkowo lakierem poliuretanowym (odporną na promieniowanie UV), poprawiające skuteczność wentylacji komory roboczej.

Profil aerodynamiczny umieszczony przy blacie dygestorium musi posiadać przepusty do wprowadzania do komory roboczej przewodów przy zamkniętym oknie i musi utrzymywać przewody w stałej pozycji niezależnie od położenia okna.

Podstawa

Podstawa dygestorium wykonana w całości z blachy stalowej o grubości conajmniej 2 mm ocynkowanej lub OH18N9 (nie z profili zamkniętych), pokrytej proszkowo lakierem poliuretanowym (odpornym na promieniowanie UV), giętej w sposób zapewniający sztywność konstrukcji oraz możliwość wsunięcia po nią szafek o szerokości nie mniejszej niż szerokość dygestorium pomniejszona o 10 cm. Szafki stojące pod dygestorium nie mogą być związane z konstrukcją dygestorium i muszą posiadać własne nóżki poziomujące.

Nie dopuszcza się wykonywania podstawy z gotowych profili zamkniętych. Podstawa poziomowana za pomocą 8 stopek regulacyjnych.

W podstawie, pomiędzy szafką a blatem dygestorium musi być możliwość zamontowania szuflady. Prowadnice szuflady kryte – zabudowane w podwójnych ściankach bocznych szuflady. Ścianki boczne szuflady podwójne, wykonane ze stali ocynkowanej lub OH18N9, pokrytej powłoką lakierniczą. Boki szuflad od strony wewnętrznej pionowe. Prowadnice rolkowe – rolka zębata z tworzywa sztucznego poruszająca się po pasku zębatym z tworzywa sztucznego, o pełnym wysuwie, wykonane ze stali ocynkowanej. Prowadnice wyposażone w amortyzator gazowy oraz samo domykanie. Nośność systemu prowadnic conajmniej 50 kg (nośność szuflad co najmniej 40 kg). Możliwość łatwego demontażu frontu – bez użycia narzędzi, poprzez zwolnienie palcem blokady. Możliwość regulacji w pionie położenia frontów szuflad za pomocą śrub regulacyjnych umieszczonych na górnej krawędzi boków szuflad. Grubość boku szuflady wraz z prowadnicą montowaną na boku szafki (odległość pomiędzy wewnętrzną ścianką szuflady, a wewnętrzną ścianką korpusu szafki) nie większa niż 32 mm.
Wysokość frontu szuflady: 150 +/- 2 mm..

Wymiary

Wymiary zewnętrzne dygestorium: szer.: 1800 mm, wys.: 2550 mm, głębokość nie większa niż: 900 na całej wysokości dygestorium (pokrętła zaworów nie mogą wystawac więcej niż 50 mm od tego wymiaru).

Wymiary komory roboczej: szerokość w mierzona w połowie głębokości komory roboczej nie mniejsza niż: 1700 mm dla dygestorium 1800.

Wysokość komory roboczej (mierzona od blatu do spojlera umieszczonego pod poziomym sufitem, lub jeżeli nie ma spojlera do poziomego sufitu), nie mniej niż 1515 mm w najwyższym punkcie, nie mniej niż 1428 mm w najniższym punkcie komory – dla dygestorium o wysokości zewnętrznej tyłu 2550 mm.

Głębokość komory roboczej mierzona od wewnętrznej krawędzi dolnej ramy okna do płaszczyzny tylnej ściany komory roboczej, nie mniejsza niż 800 mm.

Okno

Okno dygestorium podwójne: górna cześć nieruchoma, dolna suwana góra – dół z napędem elektrycznym.

Okno górne w ramie wykonanej z aluminium malowanego proszkowo, przeszklone szybą ze szkła bezpiecznego VSG (wielowarstwowego laminowanego: szkło-folia-szkło) o grubości minimum 6 mm, oprawioną w ramie za pomocą uszczelek chemoodpornych.

Okno dolne ruchome o wysokości minimum 915 mm i szerokości nie mniejszej niż szerokość dygestorium pomniejszona o 285 mm w ramie wykonanej z aluminium malowanego proszkowo, przeszklone szybą ze szkła bezpiecznego VSG (wielowarstwowego laminowanego: szkło-folia-szkło) o grubości conajmniej 6 mm. Wszystkie krawędzie szyb fazowane. Szyby w ramie okna przesuwane poziomo. Na dolnej części ramy okna zamontowany spojler aerodynamiczny z dodatkowymi otworami wentylacyjnymi, wykonany z blachy kwasoodpornej, malowany proszkowo lakierem Poliuretanowym (odporną na promieniowanie UV). Wysokość otwarcia okna: co najmniej 900 mm od blatu.

Okno ruchome podnoszone za pomocą przeciwciężaru, silnika elektrycznego i sytemu linek kwasoodpornych.

Przeciwciężar okna i wszystkie elementu układu podnoszenia okna (linki, napęd, przeciwwaga, układy zasilania i elektroniki sterującej) musza być umieszczone wyłącznie w przednim panelu dygestorium (ponad otworem okiennym) i przednich kolumnach instalacyjnych obok okna, z możliwością łatwego dostępu wyłącznie od frontu dygestorium, bez konieczności odsuwania dygestorium od ściany lub wysuwania z szeregu oraz bez konieczności dostępu do dygestorium od góry. Nie dopuszcza się montowania przeciwwagi okna lub jakiejkolwiek części układu otwierania okna na plecach, w ścianie bocznej (dalej niż 150 mm od frontu) lub na suficie dygestorium.

Dygestorium musi posiadać funkcję automatycznego zamykania okna uruchamianą przez czujnik ruchu przed dygestorium, który inicjuje zamkniecie okna w przypadku braku ruchu przed dygestorium, w dowolnie programowalnym czasie do 5 minut. Czujnik ruchu umieszczony pomiędzy blatem a szafką.

Elektryczny układ otwierania i zamykania okna musi być sterowany z głównego ekranu dotykowego sterującego wszystkimi funkcjami dygestorium, umieszczonego z prawej strony okna na wysokości wzroku.

Podnoszenie i opuszczanie okna musi się odbywać poprzez przesunięcie palcem wirtualnego suwaka na ekranie dotykowym. Napęd elektryczny okna musi posiadać zabezpieczenie przeciążeniowe zapobiegające uszkodzeniu silnika w przypadku przytrzymania okna oraz zatrzymujące okno w przypadku wyczucia oporu.

Otwieranie automatyczne zamkniętego okna musi nastąpić po przesunięciu jednorazowo suwaka otwierania / zamykania na ekranie dotykowym i winno być możliwe jedynie do wysokości około 500 mm – z możliwością zaprogramowania wysokości blokady w zakresie 300 – 700 mm co 1 mm. Pełne otwarcie okna powinno być możliwe po ustawieniu suwaka na ekranie dotykowym w najwyższej pozycji i dodatkowym potwierdzeniu na zapytanie systemu. Zamknięcie otwartego okna z każdej wysokości nastąpić powinno jednokrotnym przesunięciu suwaka otwierania /zamykania lub w wyniku poruszenia ramy okna.

Elektryczny napęd okna musi automatycznie włączyć się także przy próbie ręcznego podniesienia lub opuszczenia okna. W przypadku, gdy poruszające się automatycznie okno napotka opór powinno

automatycznie zatrzymać się i lekko cofnąć. Dygestorium musi posiadać jako opcję przycisk nożny do uruchamiania automatycznego otwierania i zamykania okna. Ruch okna musi posiadać możliwość zatrzymania w każdej pozycji za pomocą dotknięcia suwaka, przycisku nożnego lub przytrzymania ramy okna.

Okno ruchome musi posiadać odporny na zakłócenia przetwornik mierzący jego położenie i prędkość ruchu oraz wykrywający i korygujący ewentualny poślizg linek w układzie napędowym.

Blat

Blat wykonany z ceramiki lanej monolitycznej ze zintegrowanym podwyższonym obrzeżem ze wszystkich stron. Kształt blatu dostosowany do przekroju komory roboczej (maksymalne wykorzystanie powierzchni). Grubość blatu powinna wynosić conajmniej 28 mm na całej powierzchni części płaskiej (nie dopuszcza się cieńszych płyt z żebrowaniem) i 35 mm wraz z podniesionym obrzeżem. Twardość ceramiki: min. 7 w skali Mohsa, nasiąkliwość średnia nie większa niż 5%, gęstość objętościowa nie mnijesza niż 2,17 g/cm^3, średnia otwarta porowatość nie większa niż 10,1%, wytrzymałość na zginanie nie mniej niż 44MPa – Zgodnie z zapisami SIWZ rozdział X pkt 2 Zamawiający na potwierdzenie określonego wymogu może wezwać do złożenia dokumentów: parametry te należy potwierdzić raportem z badań wykonanych przez laboratorium akredytowane. Zlewik chemiczny wykonany również z ceramiki lanej, umieszczony wzdłuż prawej ściany komory roboczej, w przedniej części blatu roboczego, najdalsza krawędź zlewika nie dalej niż 50 cm od przedniej krawędzi blatu. Obciążenie dopuszczalne blatu, co najmniej 200 kg. Szerokość blatu i komory roboczej nie mniejsza niż szerokość dygestorium pomniejszona o max. 100 mm. Kształt blatu dostosowany do przekroju komory roboczej (maksymalne wykorzystanie powierzchni).
Zgodnie z zapisami SIWZ rozdział X pkt 2 Zamawiający na potwierdzenie określonego wymogu może wezwać do złożenia dokumentów:
Ceramika musi posiadać stosowny dokument potwierdzający badania odporności termicznej wraz z certyfikatem lub protokołem z badań, według normy PN-EN ISO 10545-9:1998; stosowny dokument potwierdzający badania odporności chemicznej, wraz z certyfikatem lub protokołem z badań, według normy PN-EN ISO 10545-13:1999; stosowny dokument potwierdzający badania odporności na plamienie, wraz z certyfikatem lub protokołem z badań, według normy PN-EN ISO 10545-14:1999; stosowny dokument potwierdzający badania zawartości uwalnianego ołowiu i kadmu, wraz z certyfikatem lub protokołem z badań, według normy PN-EN ISO 10545-15:1999; stosowny dokument potwierdzający adsorpcję wody, wraz z certyfikatem lub protokołem z badań według normy PN-EN ISO 10545-3; stosowny dokument potwierdzający odporność na przetarcie powierzchni, wraz z certyfikatem lub protokołem z badań według normy PN-EN ISO 10545-7; stosowny dokument potwierdzający liniową wydłużalność termiczną, wraz z certyfikatem lub protokołem z badań według normy DIN 51045; stosowny dokument potwierdzający twardość na zarysowania wg skali Mohs, wraz z certyfikatem lub protokołem z badań według normy PN-EN 15771; stosowny dokument potwierdzający odporność działania 3 – punktowej siły zginającej, wraz z certyfikatem lub protokołem z badań; stosowny dokument potwierdzający wytrzymałość na ściskanie na zimno, wraz z certyfikatem lub protokołem z badań. Dokumenty te muszą być wystawione przez laboratorium akredytowane. Wersje językowe wyżej wymienionych norm uważa się za normy równoważne, jeżeli są to normy innych krajów UE będące tą samą normą zharmonizowaną.

Protokół z badań odporności chemicznej oferowanych blatów. Badania te muszą być wykonane przez specjalistyczne laboratorium badawcze i musi z nich wynikać, że ceramika nie ulega trwałemu uszkodzeniu lub zabarwieniu nie dającemu się zmyć wodą, po zastosowaniu następujących substancji:
- bezwodnik octowy (bezwodnik metanokarboksylowy)
- aceton (keton dwumetylowy)
- acetonitryl (nitryl kwasu octowego)
- oranż akrydyny
- związek dihydratu alizaryny (czerwieni alizarynowej)
- kwas mrówkowy (99%)
- wodorotlenek amonowy (28%)

- błękit gencjanowy (błękit spirytusowy) (rozpuszczalny w wodzie)
- benzen
- benzyna
- alkohol butylowy (butanol)
- chloroform (trójchlorometan)
- tlenek chromu (IV) (60%)
- kwas dwuchlorooctowy
- dioksan,
- chlorek żelazawy (III) (10%)
- eozyna (sól sodowa czterobromofluoresceiny) B
- kwas octowy (kwas etanowy) (99%)
- etanol (alkohol etylowy)
- octan etylu
- glikol etylenowy
- formaldehyd (metanal, aldehyd mrówkowy)
- roztwór jodu (0,1N)
- jodyna
- jodek potasowy (10%)
- nadmanganian potasowy (10%)
- fuksyna karbolowa (10%)
- karmin
- czerwień Kongo
- fiolet krystaliczny (chlorowodorek sześciometylopararozaniliny)
- siarczan miedziowy (10%)
- metanol (alkohol metylowy)
- błękit metylenowy (10%)
- naftalen
- chlorek sodowy (10%)
- wodorotlenek sodowy (10%)
- wodorotlenek sodowy (20%)
- wodorotlenek sodowy (40%)
- podchloryn sodowy (13%)
- octan n-butylu
- n-heksan
- kwas nadchlorowy (60%)
- fenol (hydroksybenzen)
- kwas (orto)fosforowy (85%)
- kwas azotowy (10%)
- kwas azotowy (20%)
- kwas azotowy (30%)
- kwas azotowy (65%)
- kwas azotowy (70%)
- kwas solny (10%)
- kwas siarkowy (10%)
- kwas siarkowy (25%)
- kwas siarkowy (33%)
- kwas siarkowy (77%)
- kwas siarkowy (85%)
- kwas siarkowy (96-98%)
- 50% kwas siarkowy (77%)
  50% kwas azotowy (70%)
- 50% kwas siarkowy (85%)
  50% kwas azotowy (70%)
- azotan srebrowy (1%)
- czterochlorometan (perchlorometan, czterochlorek węgla, tetrachlorek węgla)

• toluen (metylobenzen)
• nadtlenek wodoru
• ksylen (dwumetylobenzen)
• chlorek cynkowy

Bezpieczeństwo

Wymagane jest wyposażenie dygestorium w układ nadzorujący poprawność działania wentylacji w dygestorium. Układ nadzorujący powinien wyświetlać alarmy oraz ilość odciąganego powietrza z komory roboczej (w m^3/h) na głównym ekranie dotykowym dygestorium będącym służącym do wyświetlania wszystkich komunikatów oraz do sterowania wszystkimi funkcjami dygestorium.

Panel sterujący wyposażony szklany ekran dotykowy. Ekran dotykowy panelu sterowania musi być przystosowany do obsługi w rękawiczkach. Panel wraz z ekranem dotykowym musi być umieszczony umieszczony w kolumnie instalacyjnej po prawej stronie okna dygestorium, na wysokości wzroku. Panel na całej powierzchni musi być wykonany z jednego kawałka szkła, chemoodporny oraz bryzgoszczelny (zarówno do frontu jak tyłu). Panel sterujący musi wskazywać na ekranie dotykowym co najmniej: aktualną wartość przepływu powietrza przez komorę dygestorium w [m3/h], czas, datę, temperaturę (w dygestoriach przeznaczonych do pracy w wysokich temperaturach), datę i czas, poziom kontroli, ostrzegać o nieprawidłowej pracy dygestorium i jego układów za pomocą alarmu akustycznego i optycznego – brak wentylacji, zbyt mała, zbyt duża, otwarcie okna powyżej wysokości bezpiecznej (określonej w normie PN EN 14175), stan włączenia i wyłączenia wewnętrznych gniazd elektrycznych (jeżeli dygestorium jest w nie wyposażone) wraz z czasem wyłączenia, stany awaryjne.

Panel sterujący powinien posiadać funkcje włączania i wyłączania dygestorium, włączania i wyłączania oświetlenia komory dygestorium bez wyłączania dygestorium – funkcje te musza być dostępne niezależne od ekranu dotykowe - przyciski dotykowe na panelu pod ekranem.

Panel musi posiadać możliwość wyboru języka komunikacji, w tym polskiego, możliwość ustawiania daty i czasu, ustawienie wysokości otwarcia roboczego okna i całkowitego, programowania pracy gniazd wewnętrznych.

Układ nadzoru winien być wyposażony w podtrzymywanie elektryczne w przypadku zaniku napięcia oraz powinien posiadać możliwość sterowania stycznikiem wentylatora zewnętrznego.

Panel sterowania musi posiadać na froncie złącze USB do zdalnej diagnostyki i serwisowania, kopiowania danych o alarmach i wgrywania programów pracy oraz nowszych wersji systemu operacyjnego.

Złącze USB musi posiadać możliwość wykorzystywania go, jako uniwersalna ładowarka urządzeń mobilnych.

Dygestorium musi posiadać możliwość wyposażenia w sterownik regulacji pracy digestoriów, układów nawiewu i wywiewu powietrza w laboratoriach w systemie VAV.

Zgodnie z zapisami SIWZ rozdział X pkt 2 Zamawiający na potwierdzenie określonego wymogu może wezwać do złożenia dokumentów:

Dygestorium musi posiadać zaświadczenie, wystawione przez niezależne laboratorium, z przeprowadzonego badania zgodności z normą EN 14175 cz. 2 i 3.,

Dygestorium musi posiadać deklaracje zgodności CE.

Zgodnie z zapisami SIWZ rozdział X pkt 2 Zamawiający na potwierdzenie określonego wymogu może wezwać do złożenia dokumentów:
Producent mebli musi posiadać następujące certyfikaty:
Certyfikat dla Systemu Zarządzania wg EN ISO 9001: 2008 (lub równoważny), zaświadczający, że stosuje system zarządzania zgodnie z normą w zakresie projektowania, produkcji i sprzedaży kompleksowego wyposażenia laboratoryjnego;
Certyfikat OHSAS 18001: 2007 (lub równoważny), stosowanego Systemu Zarządzania bezpieczeństwem i higieną pracy w zakresie projektowania, produkcji i sprzedaży kompleksowego wyposażenia laboratoryjnego;

Zgodnie z zapisami SIWZ rozdział X pkt 2 Zamawiający na potwierdzenie określonego wymogu może wezwać do złożenia dokumentów:
Certyfikat dla Systemu Zarządzania wg EN ISO 14001: 2005 (lub równoważny), zaświadczający, że stosuje system zarządzania środowiskiem zgodnie z normą w zakresie projektowania, produkcji i sprzedaży kompleksowego wyposażenia laboratoryjnego;

Media

Dygestorium wyposażone w kolumny instalacyjne z boków okna, które muszą sięgać do całej wysokości dygestorium i zaczynać się nie niżej niż 720 mm od podłoża, aby nie zawężał miejsca przeznaczonego na szafkę podblatową. Pokrętła zaworów umieszczone w metalowych (stal ocynkowana lub OH18N9) kasetach instalacyjnych w kolumnach instalacyjnych po prawej stronie okna dygestorium.

Gniazda eklektyczne w kasetach instalacyjnych umieszczone w kolumnach instalacyjnych po lewej stronie dygestorium z możliwością zamontowania także w kolumnach instalacyjnych po prawej stronie dygestorium oraz pod blatem dygestorium.

Dygestorium musi posiadać, co najmniej po 4 kasety (panele) instalacyjne o wymiarach 94 x 300 mm umieszczone w lewej i w prawej kolumnie instalacyjnej dygestorium. Pojedyncza kaseta instalacyjna musi posiadać możliwość zamontowania, co najmniej: 3 gniazd elektrycznych, co najmniej 3 pokręteł zaworów.

Kasety musza być montowane metodą zatrzaskową (na 4 zaczepy każda - wyklucza się montowania poprzez ich wsuwanie od góry, nitowanie lub przykręcanie śrubami), co umożliwiać musi łatwy montaż i demontaż oraz zmianę położenia każdej z kaset podczas eksploatacji dygestorium bez konieczności demontażu pozostałych kaset kolumny instalacyjnej.

Kolumny instalacyjne muszą mieć otwierane całe fronty (na całej wysokości kolumn, wraz z zainstalowanymi w nich kasetami instalacyjnymi) w celu serwisowania elementów umiejscowionych w ich wnętrzu oraz dostępu do wewnętrznej strony kaset instalacyjnych. Kolumny muszą być otwierane bez konieczności demontowania kaset instalacyjnych oraz przy dostępie jedynie do frontu i góry dygestorium, a także w przypadku gdzie dygestorium dotyka ścianami bocznymi do ścian pomieszczenia.

Dygestorium musi posiadać możliwość zainstalowania kolejnych zaworów i gniazd elektrycznych (kaset w nie wyposażonych) w kolumnach przy dostępie do dygestorium jedynie od frontu (bez konieczności odsuwania dygestorium od ściany lub wysuwania z szeregu).

Dygestorium musi posiadać zarówno gniazdka jak i całe i panele elektryczne (kasety z gniazdkami) o klasie szczelności IP44. Panel elektryczny musi posiadać oznaczenie CE i być wykonane ze stali ocynkowanej i dwustronnie malowanej epoksydowo, obudowa wewnętrzna z tworzywa sztucznego. Panele/kasety montowane w kolunach obok okna dygestorium zatrzskowo – bez uzycia śrub. Gniazda eklektyczne umieszczane po 2 i 3 sztuki 230V lub 1 sztuka 400V w wspólnej kasecie. Panele muszą posiadać przewody do podłączania ich do wewnętrznej instalacji elektrycznej dygestorium uszczelnione dławicami. Połączenia paneli instalacyjnych do wewnętrznej instalacji elektrycznej dygestorium musza być realizowane za pomocą trzystykowych wtyczek bryzg szczelnych, rozłączanych bez użycia narzędzi. Panele elektryczne powinny posiadać możliwość bezpiecznego demontowania i montowania oraz rozłączania i łączenia przez użytkownika, bez konieczności wyłączania zasilania. Każdy panel musi mieć mozliwość wyjęcia bez konieczności demontowania pozostałych paneli i bez używania narzedzi (np. poprzez podważenie go).

Dygestorium musi posiadać możliwość wyposażenia, w co najmniej: 9 gniazd w każdej z przednich kolumn pionowych, 4 gniazda w panelach podblatowych oraz ośmiu gniazd na tylnej ścianie komory roboczej – po 4 z każdej strony. Klapki wszystkich gniazdek elektrycznych musza posiadać miejsce do zamontowania opisu gniazdka, przykryte przeźroczystym tworzywem.

Na zewnątrz w lewej i prawej kolumnie instalacyjnej dygestorium musi posiadać możliwość umieszczenia pokręteł zaworów (armatury) w ilości, co najmniej 3 sztuk w każdej wyjmowanej kasecie (po 4 kasety w każdej kolumnie):
– armatura do wody zimnej - wyprowadzenie wylewek w przednim narożniku komory roboczej, obok okna, wylewki równoległe do bocznej ściany dygestorium, skierowane w kierunku tylnej ściany, Zawory umieszczone są na kolumnie obok okna dygestorium.

– armatura do gazów - wyprowadzenie wylewek w przednim narożniku komory roboczej, obok okna, wylewki równoległe do bocznej ściany dygestorium, skierowane w kierunku tylnej ściany, Zakończenie odkręcane, zakończone oliwką. Zawory umieszczone są na kolumnie obok okna dygestorium.
Zgodnie z zapisami SIWZ rozdział X pkt 2 Zamawiający na potwierdzenie określonego wymogu może wezwać do złożenia dokumentów: tj. wszystkie wyżej opisane parametry dygestorium muszą być potwierdzone w katalogu-opisie ze zdjęciami i rysunkami technicznymi.

Szafki pod blatem

Pod blatem dygestorium musi być możliwość zamontowania szafek. Szafki musza stać niezależnie na podłożu i nie mogą być związane z konstrukcja dygestorium.
Szafki muszą być niepalne, łatwo zmywalne, nienasiąkliwe i zabezpieczone galwanicznie przed korozją - wykonane w całości z blachy stalowej ocynkowanej (grubość warstwy cynku minimum 2,5 μm) lub OH18N9 i dwustronnie pokrytej proszkowo lakierem poliuretanowym (odpornym na promieniowanie UV), nakładanym metodą proszkową i następnie wypalanym w temp. 210°C (grubość powłoki lakierniczej 40 - 100 μm). Szafka wykonana wyłącznie z blach – nie dopuszcza się stosowania zamkniętych kształtowników, nie pokrytych od wewnątrz powłoką lakiernicza.
Korpus szafki wykonany w całości z blachy o grubości conajmniej 0,75 mm - 1 mm, każda ściana szafki wykonana z oddzielnie lakierowanego przez zmontowaniem arkusza blachy. Ściany boczne szafek nie przylegających do innych szafek podwójne, lakierowane także od wewnątrz ściany. Boki szafek wykonane w taki sposób, aby cała wewnętrzna płaszczyzna boku szafki była płaska, łącznie z miejscem montażu zawiasów drzwiczek. Grubość boków szafek 20 mm, w celu zwiększenia sztywności blacha zaginana w płaszczyźnie pionowej i poziomej. Boki szafek muszą posiadać otwory do montowania różnego rodzaju wyposażenia: drzwiczek lewych i prawych półek, prowadnic szuflad i wysuwanych półek. Otwory te w musza być wykonane wyłącznie w warstwie wewnętrznej podwójnej ściany szafki. Plecy szafki wykonane z pojedynczej blachy, demontowane w celu serwisowania podłączeń mediów znajdujących się za stołem. Dno szafki pełne, w szafkach na cokole z otworami do poziomowania szafki od wewnątrz.

Głębokość korpusów szafek: 500 mm,
Front szafki wykonany z blachy o grubości conajmniej 0,75 mm - 0,8 mm, podwójny i wypełniony materiałem tłumiącym i usztywniającym. Grubość frontów szafek 14 mm - 15 mm, narożniki zaokrąglone. Front szafki (drzwiczki i szuflady) wykonany z dwóch tłoczony wkładanych w siebie płatów blachy stalowej ocynkowanej i dwustronnie malowanej farbami Poliuretanowym (odporną na promieniowanie UV)i – jeden płat jest powierzchnią zewnętrzna, drugi wewnętrzną. Zewnętrzna cześć frontu wykonana z blachy tłocznej, na całą głębokość grubości frontu – zewnętrzny arkusz blachy bez jakichkolwiek szpar. Spawów lub zgrzewów – tylko tłoczony. Wewnętrzny arkusz blachy wklejany do wnętrza arkusza zewnętrznego. Obie części frontów lakierowane oddzielnie, przed ich połączniem.
Szafki pod blatem dygestorium musza stać na cokole i być wyposażone w nóżki poziomowane wyłącznie od wewnątrz szafki oraz cokół zasłaniający je, wykonany z jednego kawałka blachy ocynkowanej i pokrytej powłoka lakierniczą. Wysokość cokołu 90 mm.
Zawiasy drzwiczek puszkowe o kącie otwarcia co najmniej 270°, jednoprzegubowe, przegub zewnętrzny, zatrzaskowe, z hamulcem. Puszka mocowana w drzwiczkach na wkręty i wyposażona w zamykaną klapę blokującą wysuwanie zawiasa z puszki i zasłaniającą wkręty. Zawiasy muszą być mocowane do puszki poprzez wsuniecie części roboczej zawiasa w prowadnice puszki i automatyczne blokowanie zatrzaskową klapką zasłaniająca wkręty. Rozłącznie zawiasów w celu demontażu drzwiczek musi następować tylko przez zwolnienie blokady zatrzaskowej (klapki) i wysunięcie części roboczej zawiasa z puszki – bez odkręcania jakichkolwiek połączeń gwintowanych. Zawiasy wykonane z odpornych na korozję odlewów ciśnieniowych stopów cynku, niklowane.
Uchwyty frontów o długości 200 mm, i przestrzeni pomiędzy częścią chwytną a frontem szafki powyżej 20 mm. Cześć chwytna nachylona od pionu około 40°, ze zdejmowaną przeźroczystą nakładką z tworzywa sztucznego, pod która można włożyć fiszkę z opisem zawartości szafki. Minimalne wymiary fiszki mieszczącej się na frontowej, nachylonej płaszczyźnie części chwytnej i

całkowicie chowającej się pod nakładką na uchwycie: 123 mm x 11 mm. Uchwyt wykonane jako jeden odlew ciśnieniowy ze stopów cynku, chromowany.
Półki w szafkach i szafach musza posiadać możliwość regulacji wysokości ich zawieszenia oraz musza być wzmocnione zawinięciem przedniej i tylnej krawędzi do dołu, tworzącym zamknięty profil o przekroju prostokątnym i wysokości nie większej niż 20 mm.

Instalacja
W zakres przedmiotu zamówienia wchodzi wykonanie wszystkich prac budowlanych i montażowych określonych w dokumentacji projektowej wraz ze specyfikacją techniczną, stanowiącej załącznik do SIWZ, opisującej rozbudowę i dostosowanie istniejącej w budynku infrastruktury (instalacja wentylacyjna, elektryczna, sanitarna i BMS) w zakresie dotyczącym w/w urządzenia/wyposażenia. W zakresie instalacji elektrycznej w pomieszczeniu -2/078D należy wykonać oba dodatkowe obwody (R411/40 i R411/41). W zakresie instalacji BMS należy zintegrować układ sterowania dygestorium z istniejącycm układem sterowania centrali wentylacyjnej WT7 (sosób podłączenia należy uzgodnić z Zamawiającycm na etapie realizacji).

2. **Szafa na odczynniki lotne i łatwopalne**
(dopuszcza się tolerancję wymiarów w zakresie +/- 5%)
Wymiary: szerokość 600 mm x głębokość 620 mm x wysokość 1950 mm,
drzwi poj. otwierane na prawą strone, 3 półki, wanienka wychwytowa, wkładka perforowana, króciec przyłączeniowy 75; 3 półki z tacką ociekową i perforowaną wkładką,
Wentylator o odpowiedniej wydajnosci w stosunku do gabarytów szafy (min. 10 m. 3/h) zabudowany w górnej części szafy w jej wnętrzu – w obudowie z polipropylenu z lampką kontrolną na zewnątrz szafy.

Obudowa szaf dwuścienna - stal o grubości min. 0,75 mm, ocynkowana galwanicznie grubość powłoki galwanicznej co najmniej 25 µm, pokryta lakierem Poliuretanowym (odpornym na promieniowanie UV) nakładanym metodą proszkową o grubości powłoki lakierniczej 70-100 µm. Zgodnie z zapisami SIWZ rozdział X pkt 2 Zamawiający na potwierdzenie określonego wymogu może wezwać do złożenia dokumentów:
-dokument potwierdzający badanie odporności korozyjnej blach ocynkowanych, pokrytych powłoką lakierniczą poliuretanową z których wykonane są szafy, z badania odporności korozyjnej blach, w obojętnej i kwaśnej mgle solnej wg normy PN – EN ISO 9227: 2012, gdzie wskaźniki RP i RA wyglądu wszystkich badanych próbek, zgodnie z nomą PN – EN ISO 10289:2002 mają wynosić nie mniej niż 10, zaś wskaźniki spękania, złuszczenia, zardzewienia i spęcherzenia, według normy PN-EN ISO 4628:2005, mają wynosić nie więcej niż 0. Dokument ten musi dotyczyć wszystkich w/w norm i być wystawiony przez laboratorium akredytowane.
Izolacja termiczna (przez materiały niepalne) zapobiegająca zbyt szybkiemu nagrzaniu się ich wnętrza. Otwór drzwiowy obrzeżony uszczelką samoczynnie rozszerzającą się przy wzroście temperatury. Szafy muszą być wyposażone w dwa króćce wentylacyjne o średnicy 75 mm, umieszczone na suficie: oddzielny króciec dla nawiewu i oddzielny dla wyciągu Otwory doprowadzające i odprowadzające powietrze w przypadku pożaru automatycznie zamykają się zaworem z bezpiecznikiem termicznym. Drzwi zamykane na zamek z kluczem umieszczony w pobliżu ich górnej krawędzi, blokujący łapiący za górna framugę drzwi i wyposażony w kolorystyczny wskaźnik zamknięte/otwarte. Każde skrzydło z oddzielnym zamkiem i wskaźnikiem.
Drzwi na zawiasach umożliwiających ich zatrzymanie w każdej pozycji. Automatyczne zamykanie drzwi z każdej pozycji, w razie pożaru.
Podstawa szaf specjalnie wyprofilowana do bezpośredniego transportu za pomocą wózka paletowego, bez konieczności stosowania palety.
Wyposażenie: przyłącze uziemiające, 3 półki oraz wanienka zbiorcza z taca perforowaną.
Dopuszczalne załadowanie szafy: 600 kg
Szafy klasyfikowane jako typ 90, zgodne z normą wg EN 14470 cz. 1 (odporność ogniowa: 90 minut) lub równoważną w zakresie ognioodporności.

Zgodnie z zapisami SIWZ rozdział X pkt 2 Zamawiający na potwierdzenie określonego wymogu może wezwać do złożenia dokumentów:
Szafy na odczynniki lotne i łatwopalne muszą posiadać stosowny dokument, wystawiony poprzez jednostkę notyfikowaną w UE wraz z certyfikatem, potwierdzający ich zgodność z normą DIN EN14470 cz. 1 – typ 90 lub równoważną w zakresie odporności ogniowej.

Instalacja
W zakres przedmiotu zamówienia wchodzi wykonanie wszystkich prac budowlanych i montażowych określonych w dokumentacji projektowej wraz ze specyfikacją techniczną, stanowiącej załącznik do SIWZ, opisującej rozbudowę i dostosowanie istniejącej w budynku infrastruktury (instalacja wentylacyjna, elektryczna i sanitarna) w zakresie dotyczącym w/w urządzenia/wyposażenia.

3. **Szafa na kwasy i zasady**
(dopuszcza się tolerancję wymiarów w zakresie +/- 5%)
Wymiary: szerokość 600 mm x wysokość 1920 mm x głębokość 520 mm
W całości wykonana z polipropylenu o grubości 20 mm (także szuflady i ich prowadnice).
Wentylator o odpowiedniej wydajnosci w stosunku do gabarytów szafy (min. 10 m. 3/h) zabudowany w górnej części szafy w jej wnętrzu – w obudowie z polipropylenu z lampką kontrolną na zewnątrz szafy.
Do przechowywania odczynników niezależne szuflady - kuwety, krawędzie wewnętrzne wyoblane. Nośność szuflady minimum 30 kg;
Bezpośrednio pod każdą szufladą półka.Prowadnice szuflad również z polipropylenu z teflonowym ślizgiem.
Zawiasy drzwiczek puszkowe o kącie otwarcia co najmniej 270°, jednoprzegubowe, przegub zewnętrzny, zatrzaskowe, z hamulcem. Puszka mocowana w drzwiczkach na wkręty i wyposażona w zamykaną klapę blokującą wysuwanie zawiasa z puszki i zasłaniającą wkręty. Zawiasy muszą być mocowane do puszki poprzez wsuniecie części roboczej zawiasa w prowadnice puszki i automatyczne blokowanie zatrzaskową klapką zasłaniająca wkręty. Rozłącznie zawiasów w celu demontażu drzwiczek musi następować tylko przez zwolnienie blokady zatrzaskowej (klapki) i wysunięcie części roboczej zawiasa z puszki – bez odkręcania jakichkolwiek połączeń gwintowanych. Zawiasy wykonane z odpornych na korozję odlewów ciśnieniowych stopów cynku, niklowane.
Uchwyty frontów o długości 200 mm, i przestrzeni pomiędzy częścią chwytną a frontem szafki powyżej 20 mm. Uchwyt wykonane jako jeden odlew ciśnieniowy ze stopów cynku, chromowany.
wszystkie śruby ze stali V4A;
Zgodnie z zapisami SIWZ rozdział X pkt 2 Zamawiający na potwierdzenie określonego wymogu może wezwać do złożenia dokumentów: tj. parametry szaf i szafek na kwasy i zasady należy potwierdzić katalogiem-opisem ze zdjęciami i rysunkami technicznymi.
Zgodnie z zapisami SIWZ rozdział X pkt 2 Zamawiający na potwierdzenie określonego wymogu może wezwać do złożenia dokumentów:
Producent wszystkich szaf musi posiadać następujące certyfikaty:
Certyfikat dla Systemu Zarządzania wg EN ISO 9001: 2008 (lub równoważny), zaświadczający, że stosuje system zarządzania zgodnie z normą w zakresie projektowania, produkcji i sprzedaży kompleksowego wyposażenia laboratoryjnego;
Certyfikat OHSAS 18001: 2007 (lub równoważny), stosowanego Systemu Zarządzania bezpieczeństwem i higieną pracy w zakresie projektowania, produkcji i sprzedaży kompleksowego wyposażenia laboratoryjnego;
Zgodnie z zapisami SIWZ rozdział X pkt 2 Zamawiający na potwierdzenie określonego wymogu może wezwać do złożenia dokumentów:
Certyfikat dla Systemu Zarządzania wg EN ISO 14001: 2005 (lub równoważny), zaświadczający, że stosuje system zarządzania środowiskiem zgodnie z normą w zakresie projektowania, produkcji i sprzedaży kompleksowego wyposażenia laboratoryjnego.

3a. Wentylator przepływowy gwarantujący właściwą wymianę powietrza do szaf z punktu 2 i 3 wraz z instalacją oraz podłączeniem obu szaf do instalacji wentylacyjnej. (do ujęcia do wyceny w zakresie robót budowlanych)

Instalacja
W zakres przedmiotu zamówienia wchodzi wykonanie wszystkich prac budowlanych i montażowych określonych w dokumentacji projektowej wraz ze specyfikacją techniczną, stanowiącej załącznik do SIWZ, opisującej rozbudowę i dostosowanie istniejącej w budynku infrastruktury (instalacja wentylacyjna, elektryczna i sanitarna) w zakresie dotyczącym w/w urządzenia/wyposażenia.

4. **Stół przyścienny**
(dopuszcza się tolerancję wymiarów w zakresie +/- 5%)
Wymiary: szerokość 4800 mm x wysokość 900 mm x głębokość 750 mm
złożony z:
- blat z żywicy epoksydowej bez podniesionego obrzeża;
- komora zlewu z żywicy epoksydowej, wymiar wew. komory: 600x450 mm, gł.: 300 mm – 1 szt.;
- armatura do ciepłej i zimnej wody otwierana poj. dźwignią – 1 szt.;
- oczomyjka wyjmowana z blatu, dwie dysze – 1 szt.;

Pod blatem:
- szafka na cokole szer.: 600 mm, poj. drzwiczki, górna szuflada – 2 szt.;
- szafka na cokole szer.: 1200 mm, dwudrzwiowa, instalacyjna – 1 szt.;
- szafka na cokole szer.: 1200 mm, dwudrzwiowa, półka, górna szuflada – 1 szt.;
- dwie przestrzenie niezabudowane szafkami o szer. 600mm

Blat z żywicy epoksydowej - wykonane z jednorodnego materiału, płyty o grubości 19 mm; maksymalna długość blatu 2,4 mb, brzeg może być wykończony „promieniem" (rodzaj zaokrąglenia). Z tego samego materiału mogą są wykonane zlewy.

Szafki muszą być niepalne, łatwo zmywalne, nienasiąkliwe i zabezpieczone galwanicznie przed korozją - wykonane w całości z blachy stalowej ocynkowanej galwanicznie (grubość warstwy cynku minimum 2,5 μm) i dwustronnie pokrytej proszkowo lakierem poliuretanowym (odpornym na promieniowanie UV), nakładanym metodą proszkową (grubość powłoki lakierniczej 40μm - 100μm) lub ze stali kwasoodpornej gat. OH18N9 dwustronnie pokrytej proszkowo lakierem poliuretanowym (odpornym na promieniowanie UV), nakładanym metodą proszkową (grubość powłoki lakierniczej 40μm - 100μm). Szafka wykonana wyłącznie z blach – nie dopuszcza się stosowania zamkniętych kształtowników, nie pokrytych od wewnątrz powłoką lakierniczą.
Korpus szafki wykonany w całości z blachy o grubości 0,75 mm - 1 mm, każda ściana szafki wykonana z oddzielnie lakierowanego przez zmontowaniem arkusza blachy. Ściany boczne szafek nie przylegających do innych szafek podwójne, lakierowane także od wewnątrz ściany. Boki szafek wykonane w taki sposób, aby cała wewnętrzna płaszczyzna boku szafki była płaska, łącznie z miejscem montażu zawiasów drzwiczek. Grubość boków szafek 20 mm, w celu zwiększenia sztywności blacha zaginana w płaszczyźnie pionowej i poziomej. Boki szafek muszą posiadać otwory do montowania różnego rodzaju wyposażenia: drzwiczek lewych i prawych półek, prowadnic szuflad i wysuwanych półek. Otwory te w musza być wykonane wyłącznie w warstwie wewnętrznej podwójnej ściany szafki. Plecy szafki wykonane z pojedynczej blachy, demontowane w celu serwisowania podłączeń mediów znajdujących się za stołem. Plecy szafki wyposażone w otwór wentylacyjny z otworami do montowania króćca wentylacyjnego. Sufit szafki pełen, w szafki po zlewowy bez sufitu, pozwalające na umieszczenie w niech wielu rodzajów zlewów. Dno szafki pełne, w szafkach na cokole z otworami do poziomowania szafki od wewnątrz.

Front szafki wykonany z blachy o grubości conajmniej 0,75 mm - 0,8 mm, podwójny i wypełniony materiałem tłumiącym i usztywniającym. Grubość frontów szafek min. 14 mm, max. 15 mm,

narożniki zaokrąglone. Front szafki (drzwiczki i szuflady) wykonany z dwóch tłoczony wkładanych w siebie płatów blachy stalowej ocynkowanej i dwustronnie malowanej farbami Poliuretanowym (odporną na promieniowanie UV)i – jeden płat jest powierzchnią zewnętrzna, drugi wewnętrzną. Zewnętrzna cześć frontu wykonana z blachy tłocznej, na całą głębokość grubości frontu – zewnętrzny arkusz blachy bez jakichkolwiek szpar, spawów lub zgrzewów – tylko tłoczony. Wewnętrzny arkusz blachy wklejany do wnętrza tłoczonego arkusza zewnętrznego. Obie części frontów lakierowane dwustronnie, oddzielnie, przed ich połączniem.
Szafki na cokole wyposażone w nóżki poziomowane wyłącznie od wewnątrz szafki oraz cokół zasłaniający je, wykonany z jednego kawałka blachy ocynkowanej i pokrytej powłoka lakierniczą w ciemnym kolorze. Wysokość cokołu 90 +/- 5 mm.
Zawiasy drzwiczek puszkowe o kącie otwarcia co najmniej 270°, jednoprzegubowe, przegub zewnętrzny, zatrzaskowe, z hamulcem. Puszka mocowana w drzwiczkach na wkręty i wyposażona w zamykaną klapę blokującą wysuwanie zawiasa z puszki i zasłaniającą wkręty. Zawiasy muszą być mocowane do puszki poprzez wsuniecie części roboczej zawiasa w prowadnice puszki i automatyczne blokowanie zatrzaskową klapką zasłaniająca wkręty. Rozłącznie zawiasów w celu demontażu drzwiczek musi następować tylko przez zwolnienie blokady zatrzaskowej (klapki) i wysunięcie części roboczej zawiasa z puszki – bez odkręcania jakichkolwiek połączeń gwintowanych. Zawiasy wykonane z odpornych na korozję odlewów ciśnieniowych miedzi stopowej lub stopów cynku, niklowane.
Uchwyt wykonane jako jeden odlew ciśnieniowy z miedzi stopowej lub ze stopów cynku, chromowany.
Prowadnice szuflad kryte – zabudowane w podwójnych ściankach bocznych szuflady. Ścianki boczne szuflady podwójne, wykonane ze stali ocynkowanej lub kwasoodpornej, pokrytej powłoką lakierniczą. Boki szuflad od strony wewnętrznej pionowe. Prowadnice rolkowe – rolka zębata z tworzywa sztucznego poruszająca się po pasku zębatym z tworzywa sztucznego, o pełnym wysuwie, wykonane ze stali ocynkowanej. Prowadnice wyposażone w amortyzator gazowy oraz samo domykanie. Nośność systemu prowadnic 50 kg (nośność szuflad co najmniej 40 kg). Możliwość łatwego demontażu frontu – bez użycia narzędzi, poprzez zwolnienie palcem blokady. Możliwość regulacji w pionie położenia frontów szuflad za pomocą śrub regulacyjnych umieszczonych na górnej krawędzi boków szuflad. Grubość boku szuflady wraz z prowadnicą montowaną na boku szafki (odległość pomiędzy wewnętrzną ścianką szuflady, a wewnętrzną ścianką korpusu szafki) nie większa niż 32 mm.
Wysokość frontów szuflad: 150 +/- 2 mm szuflady niskie, 300 +/- 2 mm, szuflady wysokie.
Półki w szafkach i szafach muszą posiadać możliwość regulacji wysokości ich zawieszenia oraz muszą być wzmocnione zawinięciem przedniej i tylnej krawędzi do dołu, tworzącym zamknięty profil o przekroju prostokątnym i wysokości nie większej niż 20 mm.
Zgodnie z zapisami SIWZ rozdział X pkt 2 Zamawiający na potwierdzenie określonego wymogu może wezwać do złożenia dokumentów:
- dokument potwierdzający badanie odporności korozyjnej blach ocynkowanych (lub blach ze stali OH18N9 – jeżeli jest użyty ten material zamiast blachy ocynkowanej), pokrytych powłoką lakierniczą poliuretanową z których wykonane są szafki, z badania odporności korozyjnej blach, w obojętnej i kwaśnej mgle solnej wg normy PN – EN ISO 9227: 2012, gdzie wskaźniki RP i RA wyglądu wszystkich badanych próbek, zgodnie z nomą PN – EN ISO 10289:2002 mają wynosić nie mniej niż 10, zaś wskaźniki spękania, złuszczenia, zardzewienia i spęcherzenia, według normy PN-EN ISO 4628:2005, mają wynosić nie więcej niż 0. Dokument ten musi dotyczyć wszystkich w/w norm i być wystawiony przez laboratorium akredytowane.

Meble wykonane w systemie modułowym, pozwalającym na dowolne konfigurowanie zestawów dopasowanych do wymiarów pomieszczeń, ale wykonanych z wystandaryzowanych elementów. Meble muszą być niepalne, nienasiąkliwe, łatwo zmywalne zabezpieczone przed korozją galwanicznie i powłoką lakierniczą, odporne na czynniki chemiczne. Zgodnie z zapisami SIWZ rozdział X pkt 2 Zamawiający na potwierdzenie określonego wymogu może wezwać do złożenia dokumentów: tj. parametry oferowanych mebli i dygestoriów należy potwierdzić załączonym do oferty katalogu w języku polskim ze zdjęciami i rysunkami technicznymi z wymiarami.
Zgodnie z zapisami SIWZ rozdział X pkt 2 Zamawiający na potwierdzenie określonego wymogu może wezwać do złożenia dokumentów:

Meble muszą posiadać certyfikaty zgodności z normą EN 13150 i EN 14727.

Zgodnie z zapisami SIWZ rozdział X pkt 2 Zamawiający na potwierdzenie określonego wymogu może wezwać do złożenia dokumentów:
Producent mebli musi posiadać następujące certyfikaty:
Certyfikat dla Systemu Zarządzania wg EN ISO 9001: 2008 (lub równoważny), zaświadczający, że stosuje system zarządzania zgodnie z normą w zakresie projektowania, produkcji i sprzedaży kompleksowego wyposażenia laboratoryjnego;
Certyfikat OHSAS 18001: 2007 (lub równoważny), stosowanego Systemu Zarządzania bezpieczeństwem i higieną pracy w zakresie projektowania, produkcji i sprzedaży kompleksowego wyposażenia laboratoryjnego;

Zgodnie z zapisami SIWZ rozdział X pkt 2 Zamawiający na potwierdzenie określonego wymogu może wezwać do złożenia dokumentów:
Certyfikat dla Systemu Zarządzania wg EN ISO 14001: 2005 (lub równoważny), zaświadczający, że stosuje system zarządzania środowiskiem zgodnie z normą w zakresie projektowania, produkcji i sprzedaży kompleksowego wyposażenia laboratoryjnego;

Przedmiot zamówienia obejmuje również koszty transportu, wniesienia, montażu, podłączenia do instalacji w obrębie mebla, oraz poprowadzenie instalacji wody zimnej do dygestorium, o długości około 5 m z ruru typu pex.

Instalacja
W zakres przedmiotu zamówienia wchodzi wykonanie wszystkich prac budowlanych i montażowych określonych w dokumentacji projektowej wraz ze specyfikacją techniczną, stanowiącej załącznik do SIWZ, opisującej rozbudowę i dostosowanie istniejącej w budynku infrastruktury (instalacja wentylacyjna, elektryczna i sanitarna) w zakresie dotyczącym w/w urządzenia/wyposażenia.

5. Stół na kółkach, do dużych obciążeń 1200x750 mm, wys.: 900 mm, - 1 szt.
- blat z żywicy epoksydowej;
Pod blatem:
- stelaż stalowy spawany w całości o nośności minimum 400 kg(profil o wymiarach minimum 50/25/2mm malowany proszkowo farbami poliuretanowymi) na kółkach (średnica minimum 90mm), na dwóch kółkach blokady, półka w podstawie, - 1 szt.

Instalacja
W zakres przedmiotu zamówienia wchodzi wykonanie wszystkich prac budowlanych i montażowych określonych w dokumentacji projektowej wraz ze specyfikacją techniczną, stanowiącej załącznik do SIWZ, opisującej rozbudowę i dostosowanie istniejącej w budynku infrastruktury (instalacja wentylacyjna, elektryczna i sanitarna) w zakresie dotyczącym w/w urządzenia/wyposażenia.

6. Szafa laboratoryjna, na garderobę,
(dopuszcza się tolerancję wymiarów w zakresie +/- 5%)
Wymiary: szerokość 600 mm x wysokość 1920 mm x głębokość 520 mm
drążek na wieszaki, półka, drzwi otwierane na prawą stronę, zamek;

Instalacja
W zakres przedmiotu zamówienia wchodzi wykonanie wszystkich prac budowlanych i montażowych określonych w dokumentacji projektowej wraz ze specyfikacją techniczną, stanowiącej załącznik do SIWZ, opisującej rozbudowę i dostosowanie istniejącej w budynku infrastruktury (instalacja wentylacyjna, elektryczna i sanitarna) w zakresie dotyczącym w/w urządzenia/wyposażenia.

7. Wanna 1000x740x900mm, wym. wewn. 855x650x200mm ((dopuszcza się tolerancję wymiarów w zakresie +/- 5%)

1 poziom wyjmowanych półek ażurowych, otwór na prysznic i bateria prysznicowa, odpływ, stopki
- Komora i półki (grubość blachy 1,5mm) z AISI 316
- konstrukcja nośna (profile zamknięte 40x40x1,2mm) z AISI 304
- stopki z regulacją +/- 20mm
- półka perforowana Ø8 mm, segmentowa – 2 elementy, żeby łatwiej było wyciągać, dobrze spasowane po położeniu
- górna krawędź półki 100 mm od dna
- odpływ z sitkiem i zaworem

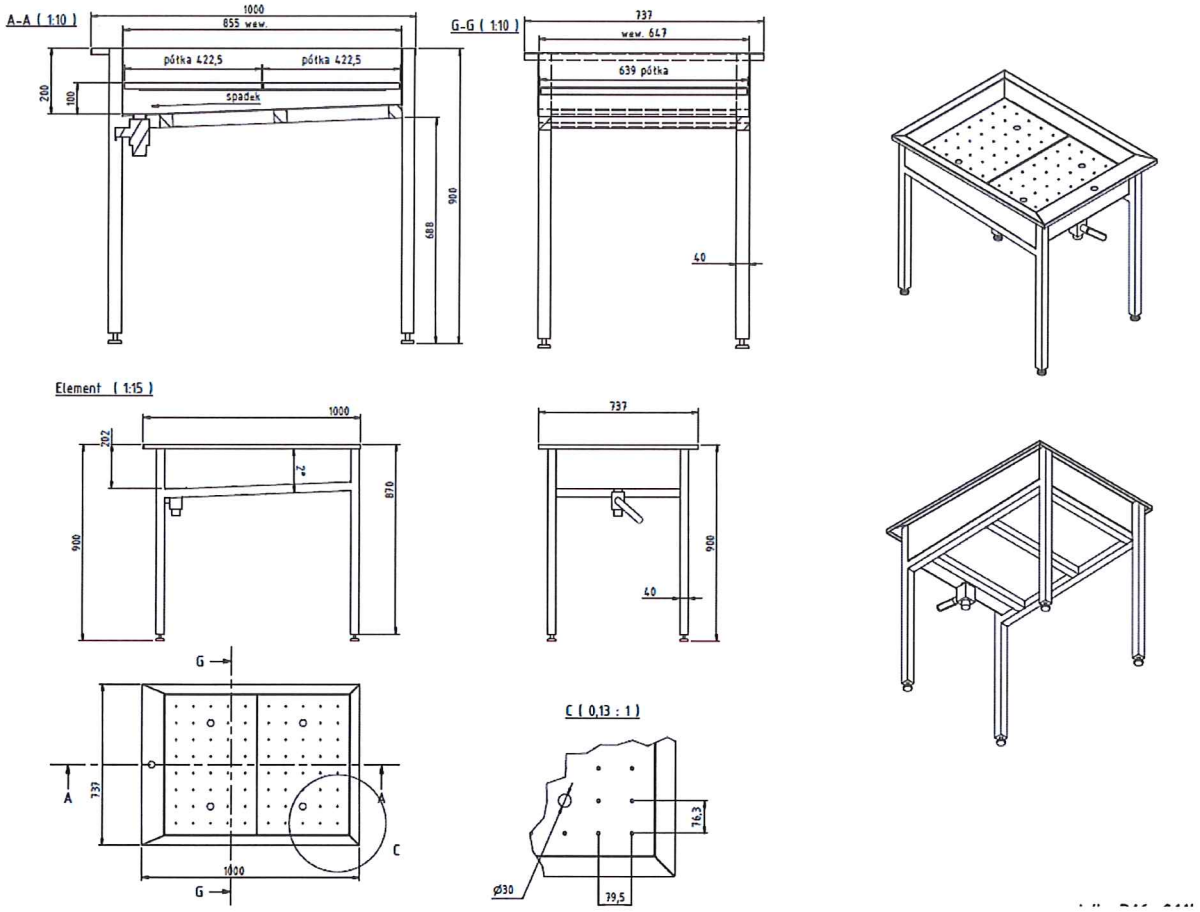

Instalacja

W zakres przedmiotu zamówienia wchodzi wykonanie wszystkich prac budowlanych i montażowych określonych w dokumentacji projektowej wraz ze specyfikacją techniczną, stanowiącej załącznik do SIWZ, opisującej rozbudowę i dostosowanie istniejącej w budynku infrastruktury (instalacja wentylacyjna, elektryczna i sanitarna) w zakresie dotyczącym w/w urządzenia/wyposażenia.

8. Wanna 1800x740x900mm, wym. wewn. 1655x650x450mm, ((dopuszcza się tolerancję wymiarów w zakresie +/- 5%)
2 poziomy wyjmowanych półek ażurowych, otwór na prysznic i bateria prysznicowa, odpływ, stopki
- komora i półki (grubość blachy 1,5mm) z AISI 316
- konstrukcja nośna (profile zamknięte 40x40x1,2mm) z AISI 304
- stopki z regulacją +/- 20mm
- półki perforowane Ø15 mm, segmentowe – 3 elementy na każdym poziome, żeby łatwiej było wyciągać, dobrze spasowane po położeniu,
- górna krawędź pierwszej półki 150 mm od dna, kolejna półka – kolejne 150 mm
- wytrzymałość na obciążenia: 100 kg na każdy poziom
- odpływ z sitkiem i zaworem

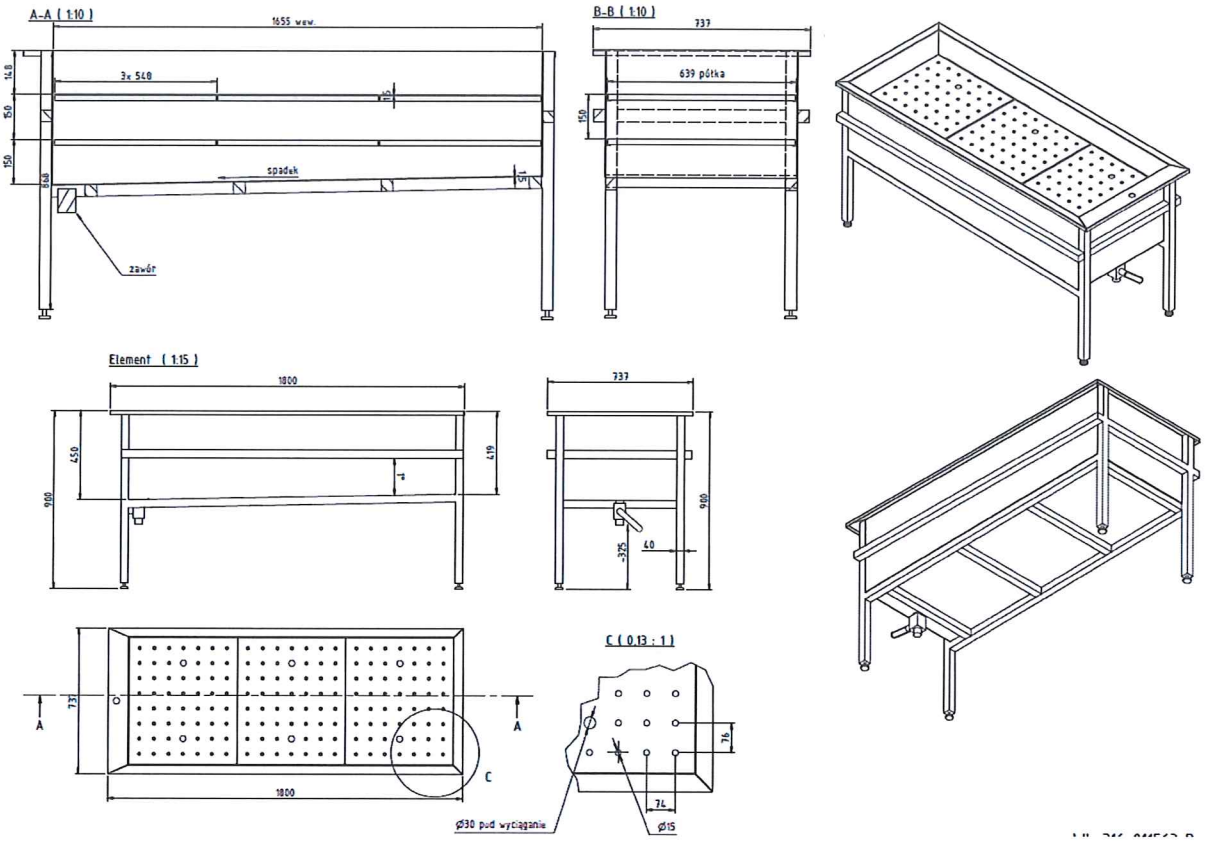

Instalacja
W zakres przedmiotu zamówienia wchodzi wykonanie wszystkich prac budowlanych i montażowych określonych w dokumentacji projektowej wraz ze specyfikacją techniczną, stanowiącej załącznik do SIWZ, opisującej rozbudowę i dostosowanie istniejącej w budynku infrastruktury (instalacja wentylacyjna, elektryczna i sanitarna) w zakresie dotyczącym w/w urządzenia/wyposażenia.

Gwarancja na korozję stali ocynkowanej malowanej farbami poliuretanowymi:
Minimum 2 lata.

Gwarancja na oferowane urządzenia, meble i ich montaż, przyłączenie nie może być krótsza niż 24 miesiące.

Wszystkie dokumenty wskazane w opisach mogą zostać zastąpione dokumentami równoważnymi.

W celu potwierdzenia, że oferowane urządzenia (część I) odpowiadają wymogom technicznym określonym przez Zamawiającego w opisie przedmiotu zamówienia, Zamawiający przed udzieleniem zamówienia, może wezwać wykonawcę, którego oferta została najwyżej oceniona, do złożenia w wyznaczonym, nie krótszym niż 5 dni, terminie aktualnych na dzień złożenia dokumentów wymaganych w Szczegółowym opisie przedmiotu zamówienia, stanowiącym załącznik nr 1 do niniejszej SIWZ zgodnie z Rozporządzeniem Prezesa Rady Ministrów z dnia 26 lipca 2016 r. w sprawie rodzajów dokumentów, jakich może żądać zamawiający od wykonawcy w postępowaniu o udzielenie zamówienia:

§ 13. 1. W celu potwierdzenia, że oferowane dostawy odpowiadają wymaganiom określonym przez zamawiającego, zamawiający może żądać w szczególności:

1) próbek, opisów, fotografii, planów, rysunków, modeli, wzorów, programów komputerowych oraz innych podobnych materiałów, których autentyczność musi zostać poświadczona przez wykonawcę na żądania zamawiającego; (WYMAGANE DOKUMENTY ZOSTAŁY OZNACZONE KOLOREM SZARYM)

2) certyfikatu wydanego przez jednostkę oceniającą zgodność lub sprawozdania z badań przeprowadzonych przez jednostkę, jako środka dowodowego potwierdzającego zgodność z wymaganiami lub cechami określonymi w opisie przedmiotu zamówienia, kryteriach oceny ofert lub warunkach realizacji zamówienia; (WYMAGANE DOKUMENTY ZOSTAŁY OZNACZONE KOLOREM ŻÓŁTYM)

3) zaświadczenia niezależnego podmiotu uprawnionego do kontroli jakości potwierdzającego, że dostarczane produkty odpowiadają określonym normom lub specyfikacją technicznym; (WYMAGANE DOKUMENTY ZOSTAŁY OZNACZONE KOLOREM CZERWONYM)

4) zaświadczenie niezależnego podmiotu zajmującego się poświadczeniem spełniania przez wykonawcę określonych norm zapewnienia jakości, jeżeli zamawiający odwołuje się do systemów zapewniania jakości opartych na odpowiednich seriach norm europejskich; (WYMAGANE DOKUMENTY ZOSTAŁY OZNACZONE KOLOREM ZIELONYM)

5) zaświadczenia niezależnego podmiotu zajmującego się poświadczeniem spełnienia przez wykonawcę wymogów określonych systemów lub norm zarządzania środowiskowego, jeżeli zamawiający wskazuje środki zarządzania środowiskowego, które wykonawca będzie stosował podczas wykonywania zamówienia publicznego, odwołując się do unijnego systemu zarządzania środowiskiem i audytu (EMAS) lub do innych norm zarządzania środowiskowego opartych na normach europejskich lub międzynarodowych opracowanych przez akredytowane jednostki. (WYMAGANE DOKUMENTY ZOSTAŁY OZNACZONE KOLOREM NIEBIESKIM)

CZĘŚĆ II

Zestaw do obróbki strumieniowo-ściernej
składający się z:

kabiny ciśnieniowej z wysuwanym stołem obrotowym, kabiny inżektorowej i odpylacza

1. Kabina ciśnieniowa przystosowana do pracy różnymi ścierniwami o granulacji 0,05 do 0,8 mm z króćcem i przepustnicą do odpylacza

2. Kabina inżektorowa przystosowana do pracy ścierniwami niemetalicznymi o granulacji powyżej 0,05mm z króćcem i przepustnicą do odpylacza do czyszczenia delikatnych, kruchych detali cienkościennych

3. Odpylacz z separatorem cyklonowym, falownikiem i orurowaniem

Ad.1

- konstrukcja kabiny spawana wykonana z blach i profili o grubości 2,5-4 mm
- konstrukcja ramy i wózka spawana z blach i profili o grubości od 3 do 8mm
- malowanie proszkowe urządzeń RAL5015
- wyłożenie gumą o podwyższonej odporności na ścieranie wnętrza kabiny
- sterowanie pneumatyczne za pomocą zaworu nożnego (pedału)
- drzwi z prawej strony, z zabezpieczeniem uniemożliwiającym pracę z otwartymi drzwiami
- głowica, wraz z dyszą ścierniwa z węglika boru o żywotności powyżej 1000 godzin
- wąż ścierniwa o ścieralności nie gorszej niż 40mm3
- 4 otwory na ręce w przedniej ścianie kabiny z rękawami z dłonicami
- 2 okna wizjera w przedniej ścianie kabiny, wykonane z szyby bezpiecznej, klejonej, trzywarstwowej, z dodatkowymi foliami ochronnymi po wewnętrznej ich stronie
- układ ciśnieniowy wykonany na zbiorniku o pojemności nie mniejszej niż 13 litrów z zaworem iglicowym regulacji ilości ścierniwa, filtro-reduktorem, zaworem dozowania sprężonego powietrza, pneumatycznym zaworem sterującym
- ilość ścierniwa w obiegu ok 8-9 litrów
- rodzaj ścierniwa: wszystkie ścierniwa niepyliste
- konstrukcja kabiny zapobiegająca wysypywaniu się ścierniwa z kabiny
- separator zanieczyszczeń ferrytycznych
- pistolet do odmuchiwania oczyszczonych detali
- zewnętrzne oświetlenie wnętrza kabiny
- stół obrotowy o średnicy minimalnie fi 1350 zamontowany na wózku, wysuwanym po ramie na zewnątrz kabiny, o nośności minimum 200kg
- demontowalna, przykręcana rama
- waga kabiny ok. 600kg
- zapotrzebowanie powietrza wg załączonej tabeli nr 1
- ciśnienie robocze sprężonego powietrza: 3 – 7 bar, maksymalne 10 barów
- wymiary zewnętrzne kabiny 3600x1900xH2350mm- <u>Uwaga maksymalna wysokość kabiny do transportu nie może przekraczać 2120mm</u>
- minimalne wymiary przestrzeni roboczej 1720x1720xH850 mm
- otwory boczne do czyszczenia długich przedmiotów
- przystosowanie kabiny do przekładania układu ciśnieniowego
- układ regulacji podciśnienia w króćcu na wylocie do odpylacza
- podest dla operatora
- przyłącze elektryczne 400V/50Hz
- przyłącze pneumatyczne z zaworem odcinającym

Ad.2

- konstrukcja kabiny spawana wykonana z blach i profili o grubości 2,5-4 mm

- malowanie proszkowe urządzeń RAL5015
- wyłożenie wnętrza kabiny gumą o podwyższonej odporności na ścieranie
- sterowanie pneumatyczne za pomocą zaworu nożnego (pedału)
- drzwi z prawej strony, z zabezpieczeniem uniemożliwiającym pracę z otwartymi drzwiami
- głowica inżektorowa, z dyszą ścierniwa z węglika boru o żywotności powyżej 1000 godzin
- wąż ścierniwa o ścieralności nie gorszej niż 40mm3
- 2 otwory na ręce w przedniej ścianie kabiny z rękawami z dłonicami
- okno wizjera w przedniej ścianie kabiny, wykonane z szyby bezpiecznej, klejonej trzywarstwowej z dodatkowymi foliami ochronnymi po wewnętrznej stronie
- układ inżektorowy z filtro-reduktorem, pneumatycznym zaworem sterującym
- pistolet do odmuchiwania oczyszczonych detali
- zewnętrzne oświetlenie wnętrza kabiny
- waga kabiny ok 200kg
- zapotrzebowanie powietrza wg załączonej tabeli nr 2
- ciśnienie robocze sprężonego powietrza: 3 – 7 bar
- ilość ścierniwa w obiegu ok 5-10 litrów
- separator zanieczyszczeń ferrytycznych
- przyłącze elektryczne 200V/50Hz
- rodzaj ścierniwa: wszystkie ścierniwa niemetaliczne
- wymiary zewnętrzne kabiny 1170x1140xH2120mm
- wymiary przestrzeni roboczej 920x920xH950 mm
- układ regulacji podciśnienia w króćcu na wylocie do odpylacza
- przyłącze pneumatyczne z zaworem odcinającym

Ad.3

- konstrukcja odpylacza spawana wykonana z blach i profili o grubości 2,5-4 mm
- malowanie proszkowe urządzeń RAL5015
- cztery wkłady filtracyjne poliestrowe fi380 H 660mm o powierzchni filtracyjnej 15m2 każdy
- układ automatycznego strzepywania wkładów filtracyjnych składający się z 2 elektrozaworów z cewkami, 2 sterowników czasowych, zbiornika na sprężone powietrze minimum 20 litrów
- regulacja czasu przedmuchu patronu i czasu pomiędzy przedmuchami w zakresie od 0,01s do 99h
- moc silnika wentylatora 4kW
- wydajność wentylatora nie mniejsza niż 5.000 m^3/h
- wymiary zewnętrzne 1000x1070xH2050mm (wysokość bez tłumika)
- króciec wlotowy fi250mm
- wytłumienie ścian wewnętrznych komory wentylatora
- tłumik na wylocie z odpylacza fi300 L700 na króciec fi 200mm
- cyklonowy separator ścierniwa z układem wychwytywania zanieczyszczeń ferrytycznych
- falownik do płynnej regulacji wydajności wentylatora
- lej odprowadzający odseparowany pył do pojemnika
- pojemnik na pył spawany, mocowany na 2 klamry
- maksymalny poziom hałasu poniżej 85dB

Instalacja

W zakres przedmiotu zamówienia wchodzi wykonanie wszystkich prac budowlanych i montażowych określonych w dokumentacji projektowej wraz ze specyfikacją techniczną, stanowiącej załącznik do SIWZ, opisującej rozbudowę i dostosowanie istniejącej w budynku infrastruktury (instalacja wentylacyjna, elektryczna i sanitarna) w zakresie dotyczącym w/w urządzenia/wyposażenia.

Zakres przedmiotu zamówienia obejmuje również:

- rozruch urządzeń (w tym wykonanie wszelkich prób w zakresie dochowania wymaganej w dokumentacji wydajności) wraz ze szkoleniem przedstawicieli Zamawiającego z obsługi urządzeń/wyposażenia na miejscu. Termin szkolenia zostanie uzgodniony przez Strony. O gotowości do przeprowadzenia szkolenia Wykonawca powiadomi Zamawiającego pisemnie z co najmniej 3-dniowych wyprzedzeniem,
- transport samochodem z windą i min. 1 wózkiem paletowym (drugi wózek paletowy zapewnia Kupujący). Wykonawcę obowiązuje dostarczenie urządzeń/wyposażenia na docelowe miejsce montażu (pomieszczenie konserwacji). Koszt transportu należy ująć w ofercie.

przekazanie instrukcji obsługi urządzeń/wyposażenia (w języku polskim) wraz z podaniem warunków ich czyszczenia, przeglądów, konserwacji i serwisowania.

Tabela nr1
Zapotrzebowanie sprężonego powietrza w układzie ciśnieniowym

Poniższa tabela zawiera ogólne dane informacyjne, dotyczące zapotrzebowania sprężonego powietrza w układach ciśnieniowych, stosowanych w pneumatycznych urządzeniach do obróbki strumieniowo - ściernej. Podane wartości są wartościami orientacyjnymi.

Dysza ścierniwa – Ø	4 bar	5 bar	6 bar
4 mm	0,75	0,90	1,05 m^3/min.
5 mm	1,16	1,42	1,62 m^3/min.
6 mm	1,68	2,04	2,32 m^3/min.
7 mm	2,28	2,77	3,16 m^3/min.
8 mm	2,97	3,62	4,12 m^3/min.
9 mm	3,75	4,58	5,22 m^3/min.
10 mm	4,63	5,65	6,44 m^3/min.
11 mm	5,61	6,84	7,99 m^3/min.
12 mm	6,67	8,14	9,27 m^3/min.

Tabela nr 2
Zestawienie średnic dysz i zapotrzebowania sprężonego powietrza w układzie inżektorowym

Średnica wewnętrzna dyszy (mm)		Zużycie sprężonego powietrza (m^3/h)	
ścierniwa	powietrza	ciśnienie 6 bar	ciśnienie 8 bar
4,0	1,5	8,5	11,2
5,0	2,0	15,0	19,5
6,0	2,5	24,0	31,0
7,0	3,0	34,0	44,0
8,0	3,5	45,0	58,0
10,0	4,0	61,0	78,0
12,0	5,0	90,0	110,0
14,0	6,0	120,0	160,0

Gwarancja na oferowane urządzenia i ich montaż, przyłączenie nie może być krótsza niż 24 miesiące.

Załącznik nr 2 do SIWZ

ZP.280.9.2017

.....

(pieczęć wykonawcy)

Muzeum II Wojny Światowej
w Gdańsku
Plac Władysława Bartoszewskiego 1
80-862 Gdańsk

OFERTA

Nazwa i siedziba Wykonawcy.

.....

Tel/fax.....

e-mail.....

NIP.....

REGON.....

Czy Wykonawca jest małym/średnim przedsiębiorcą **TAK/NIE***

*niepotrzebne skreślić

nawiązując do ogłoszenia o postępowaniu na dostawę i montaż urządzeń do pracowni konserwacyjnej dla Muzeum II Wojny Światowej w Gdańsku oświadczamy, że:

- uzyskaliśmy informacje konieczne do przygotowania oferty i właściwego wykonania zamówienia,
- Specyfikację Istotnych Warunków Zamówienia i wszystkie inne otrzymane od Zamawiającego informacje przyjmujemy bez zastrzeżeń i oferujemy gotowość zrealizowania przedmiotu zamówienia, zgodnie z wymogami określonymi w SIWZ za:

CZĘŚĆ I

Pozycja 1	
Przedmiot zamówienia:	Dygestorium do ogólnych prac laboratoryjnych
Ilość:	1
Producent, model	
Okres gwarancji	

Pozycja 2	
Przedmiot zamówienia:	Szafa na odczynniki lotne i łatwopalne
Ilość:	1
Producent, model	
Okres gwarancji	

Pozycja 3	
Przedmiot zamówienia:	Szafa na kwasy i zasady
Ilość:	1
Producent, model	
Okres gwarancji	

Pozycja 4	
Przedmiot zamówienia:	Stół przyścienny
Ilość:	1
Producent, model	
Okres gwarancji	

Pozycja 5	
Przedmiot zamówienia:	Stół na kółkach
Ilość:	1
Producent, model	
Okres gwarancji	

Pozycja 6	
Przedmiot zamówienia:	Szafa laboratoryjna, na garderobę
Ilość:	1
Producent, model	
Okres gwarancji	

Pozycja 7	
Przedmiot zamówienia:	Wanna 1
Ilość:	1
Producent, model	
Okres gwarancji	

Pozycja 8	
Przedmiot zamówienia:	Wanna 2
Ilość:	1
Producent, model	
Okres gwarancji	

i/lub

CZĘŚĆ II

Pozycja 1	
Przedmiot zamówienia:	Kabina ciśnieniowa
Ilość:	1
Producent, model	
Okres gwarancji	

Pozycja 2	
Przedmiot zamówienia:	Kabina inżektorowa
Ilość:	1
Producent, model	
Okres gwarancji	

Pozycja 3	
Przedmiot zamówienia:	Odpylacz z separatorem
Ilość:	1
Producent, model	
Okres gwarancji	

OFEROWANA CENA:

Części	Pozycja	Przedmiot zamówienia	Ilość	Cena jedn. NETTO	Cena jedn. BRUTTO	VAT
			szt.	(zł)	(zł)	(%)
1	2	3	4	5	6	7
Część I	1	Dygestorium do ogólnych prac laboratoryjnych	1			
	2	Szafa na odczynniki lotne i łatwopalne	1			
	3	Szafa na kwasy i zasady	1			
	4	Stół przyścienny	1			
	5	Stół na kółkach	1			
	6	Szafa laboratoryjna, na garderobę	1			
	7	Wanna 1	1			
	8	Wanna 2	1			
	9	Prace budowlane (wraz ze wszystkimi pracami towarzyszącymi) instalacyjne, w tym montaż, podłączenie, uruchomienie, szkolenie z zakresu obsługi	1 kpl			
Część II	Zestaw do obróbki strumieniowo-ściernej					

	1	Kabina ciśnieniowa	1			
	2	Kabina inżektorowa	1			
	3	Odpylacz z separatorem	1			
	4	Prace budowlane instalacyjne (wraz ze wszystkimi pracami towarzyszącymi), w tym montaż, podłączenie, uruchomienie, szkolenie z zakresu obsługi	1 kpl			

W przypadku wystąpienia w ww. elementach zamówienia przedmiotów, dla których stosuje się odwrócone opodatkowanie VAT, aby zapewnić porównywalność ofert, do celów oceny oferty, Wykonawca w zakresie tych pozycji wypełniając formularz cenowy w tabeli, powinien w kolumnie VAT wpisać „VAT odwrócony", a w kolumnie „Cena jednostkowa brutto" oraz „wartość łączna brutto" należy obliczyć i wpisać wartość brutto tejże pozycji doliczając wartość VAT.

Wartość zamówienia:

DLA CZĘŚCI I:

Cena oferty (łączna wartość z tabeli dla wskazanej części):

cena netto .....zł słownie ..... zł

cena brutto .....zł słownie .....zł

w tym łączna wartość podatku VAT .....zł słownie ..... zł

Dodatkowe kryteria wyboru ofert:

►**(PG)** Gwarancja na korozję stali ocynkowanej malowanej farbami poliuretanowymi
Minimum 2 lata/ 3 lat/ 4 lat/ 5 lat/ 6 lat/ 7 lat/ 8 lat/ 9 lat/ 10 lat
Niewłaściwe skreślić. Nie skreślenie żadnej pozycji lub skreślenie wszystkich będzie traktowane jako zaoferowanie minimalnego okresu gwarancji tj. 2 lata

►**(PT)** Termin dostawy
Maksymalnie do 8 tygodni/ do 7 tygodni/ do 6 tygodni
Niewłaściwe skreślić. Nie skreślenie żadnej pozycji lub skreślenie wszystkich będzie traktowane jako zaoferowanie maksymalnego terminu dostawy tj. do 8 tygodni.

i/lub

DLA CZĘŚCI II:

Cena oferty (łączna wartość z tabeli dla wskazanej części):

cena netto .....zł słownie ..... zł

cena brutto .....zł słownie .....zł

w tym łączna wartość podatku VAT .....zł słownie ..... zł

Dodatkowe kryteria wyboru ofert:

►(PG) Okres gwarancji

Minimum 2 lata/ 3 lat/ 4 lat/ 5 lat/ 6 lat/ 7 lat/ 8 lat/ 9 lat/ 10 lat

Niewłaściwe skreślić. Nie skreślenie żadnej pozycji lub skreślenie wszystkich będzie traktowane jako zaoferowanie minimalnego okresu gwarancji tj. 2 lata

►(PT) Termin dostawy

Maksymalnie do 8 tygodni/ do 7 tygodni/ do 6 tygodni

Niewłaściwe skreślić. Nie skreślenie żadnej pozycji lub skreślenie wszystkich będzie traktowane jako zaoferowanie maksymalnego terminu dostawy tj. do 8 tygodni.

równocześnie oświadczam, że[1]

A	Wybór mojej/naszej oferty nie będzie prowadził do powstania u Zamawiającego obowiązku podatkowego zgodnie z przepisami o podatku od towarów i usług.
B	Wybór mojej/naszej oferty będzie prowadził do powstania u Zamawiającego obowiązku podatkowego zgodnie z przepisami o podatku od towarów i usług. Powyższy obowiązek podatkowy będzie dotyczył .....[2] objętych przedmiotem zamówienia, podlegających mechanizmowi odwróconego obciążenia podatkiem VAT, a ich wartość netto (bez kwoty podatku) będzie wynosiła .....[3]

Uwaga! W przypadku wyboru opcji A) opcję B) przekreślić. W przypadku wyboru opcji B) opcję A) przekreślić .

---

[1] Art. 91 ust. 3a ustawy z dnia 29 stycznia 2004 r. Prawo zamówień publicznych - jeżeli złożono ofertę, której wybór prowadziłby do powstania u zamawiającego obowiązku podatkowego zgodnie z przepisami o podatku od towarów i usług, zamawiający w celu oceny takiej oferty dolicza do przedstawionej w niej ceny podatek od towarów i usług, który miałby obowiązek rozliczyć zgodnie z tymi przepisami. Wykonawca, składając ofertę, informuje zamawiającego, czy wybór oferty będzie prowadzić do powstania u zamawiającego obowiązku podatkowego, wskazując nazwę (rodzaj) towaru lub usługi, których dostawa lub świadczenie będzie prowadzić do jego powstania, oraz wskazując ich wartość bez kwoty podatku

[2] Wpisać numer/-y pozycji towaru , które będą prowadziły do powstania u zamawiającego obowiązku podatkowego zgodnie z przepisami o podatku od towarów i usług.

[3] Wpisać wartość netto (bez kwoty podatku) towaru/towarów podlegających mechanizmowi odwróconego podatku obciążenia VAT, wymienionych wcześniej.

(Wykonawca pozostawia pkt B) nieskreślony w przypadku gdy w szczególnych okolicznościach nie jest on zobowiązany rozliczyć podatku Vat z urzędem skarbowym, a obowiązek taki jest przeniesiony na Zamawiającego – tj. faktura Wykonawcy jest wystawiana netto i nie obejmuje w ogóle stawki podatku VAT lub w innych okolicznościach indywidualnych dla Wykonawcy gdy obowiązek podatkowy VAT obciąża Zamawiającego)

Jeżeli żadna z opcji nie zostanie skreślona Zamawiający uzna, że nie skreślenie zostanie poczytane jako brak obowiązku podatkowego po stronie Zamawiającego.

Brak informacji w ofercie o odwróconym VAT prowadzi do odrzucenia oferty - niemożliwe jest ani poprawienie omyłek ani uzupełnienie tego oświadczenia.

Ponadto oświadczamy, że:

1. Czas związania ofertą wynosi 30 dni od upływu terminu składania ofert.
2. Określone w ofercie ceny zawierają w sobie wszystkie elementy składające się na prawidłowe wykonanie przedmiotu zamówienia w tym: ewentualne upusty oferowane przez Wykonawcę.
3. Oświadczamy, że zawarty w specyfikacji istotnych warunków zamówienia wzór umowy został przez nas zaakceptowany i zobowiązujemy się w przypadku wyboru naszej oferty do zawarcia umowy na warunkach i z terminami dostawy w niej wskazanymi w miejscu i terminie wyznaczonym przez Zamawiającego.
4. Oświadczam, że niżej wymienione części niniejszego zamówienia powierzę podwykonawcom:

NIE DOTYCZY/ DOTYCZY*	**O ile dotyczy podać zakres - opis części zamówienia, której wykonanie**

* niepotrzebne skreślić

Nie wypełnienie powyższej tabeli spowoduje przyjęcie, iż Wykonawca samodzielnie bez udziału podwykonawców wykona niniejsze zamówienie.

5. Na potwierdzenie spełniania warunków udziału w przetargu do oferty załączamy oświadczenie i dokumenty:

Załączniki:

.....
.....
.....
.....
.....

.....

.....

....., dnia .....

Pieczątka, podpis Wykonawcy

Załącznik nr 3 do SIWZ

Oświadczenie wykonawcy

składane na podstawie art. 25a ust. 1 ustawy z dnia 29 stycznia 2004 r. Prawo zamówień publicznych (dalej jako: ustawa Pzp),

DOTYCZĄCE SPEŁNIANIA WARUNKÓW UDZIAŁU W POSTĘPOWANIU i PRZESŁANEK WYKLUCZENIA Z POSTĘPOWANIA

MY NIŻEJ PODPISANI

_____

_____

działając w imieniu i na rzecz

_____

_____

(nazwa (firma) i dokładny adres Wykonawcy/Wykonawców)

w postępowaniu o zamówienie publiczne prowadzonym w trybie przetargu nieograniczonego na **dostawę i montaż urządzeń do pracowni konserwacyjnej dla Muzeum II Wojny Światowej w Gdańsku ZP.280.9.2017** oświadczam, co następuje:

INFORMACJA DOTYCZĄCA WYKONAWCY:

1. Oświadczam, że spełniam warunki udziału w postępowaniu określone przez zamawiającego w rozdz. V pkt 1 SIWZ .
2. Oświadczam, że oferowane dostawy spełniają wymagania określone przez zamawiającego w rozdz. X pkt 2 SIWZ (dotyczy części I).
3. Oświadczam, że nie podlegam wykluczeniu z postępowania na podstawie art. 24 ust 1 pkt 12-23 ustawy Pzp.

..... *(miejscowość),* dnia ..... r.

.....

(podpis)

Oświadczam, że zachodzą w stosunku do mnie podstawy wykluczenia z postępowania na podstawie art. ..... ustawy Pzp *(podać mającą zastosowanie podstawę wykluczenia spośród wymienionych w art. 24 ust. 1 pkt 13-14, 16-20 ustawy Pzp)*. Jednocześnie oświadczam, że w związku z ww. okolicznością, na podstawie art. 24 ust. 8 ustawy Pzp podjąłem następujące środki naprawcze: .....

.....

.....

..... *(miejscowość)*, dnia ..... r.

.....

(podpis)

INFORMACJA W ZWIĄZKU Z POLEGANIEM NA ZASOBACH INNYCH PODMIOTÓW (dotyczy części I i/lub II):

Oświadczam, że w celu wykazania spełniania warunków udziału w postępowaniu, określonych przez zamawiającego w rozdz. V pkt 1 ppkt 2 SIWZ, polegam na zasobach następującego/ych podmiotu/ów: ....., w następującym zakresie: .....

.....

..... *(wskazać podmiot i określić odpowiedni zakres dla wskazanego podmiotu).*

..... *(miejscowość)*, dnia ..... r.

.....

(podpis)

OŚWIADCZENIE DOTYCZĄCE PODMIOTU, NA KTÓREGO ZASOBY POWOŁUJE SIĘ WYKONAWCA (dotyczy części I i/lub II):

Oświadczam, że w stosunku do następującego/ych podmiotu/tów, na którego/ych zasoby powołuję się w niniejszym postępowaniu, tj.: .....
(podać pełną nazwę/firmę, adres, a także w zależności od podmiotu: NIP/PESEL, KRS/CEiDG) nie zachodzą podstawy wykluczenia z postępowania o udzielenie zamówienia.

..... *(miejscowość)*, dnia ..... r.

.....

(podpis)

OŚWIADCZENIE DOTYCZĄCE PODWYKONAWCY:

Oświadczam, że w stosunku do następującego/ych podmiotu/tów, będącego/ych podwykonawcą/ami: .....
(podać pełną nazwę/firmę, adres, a także w zależności od podmiotu: NIP/PESEL, KRS/CEiDG), nie zachodzą podstawy wykluczenia z postępowania o udzielenie zamówienia.

..... *(miejscowość)*, dnia ..... r.

.....

(podpis)

OŚWIADCZENIE DOTYCZĄCE PODANYCH INFORMACJI:

Oświadczam, że wszystkie informacje podane w powyższych oświadczeniach są aktualne i zgodne z prawdą oraz zostały przedstawione z pełną świadomością konsekwencji wprowadzenia zamawiającego w błąd przy przedstawianiu informacji.

..... *(miejscowość)*, dnia ..... r.

.....

(podpis)

Załącznik nr 4 do SIWZ

WZÓR UMOWY

zawarta w dniu.....pomiędzy:

Muzeum II Wojny Światowej w Gdańsku, pl. Władysława Bartoszewskiego 1, 80-862 Gdańsk, Państwową Instytucją Kultury, wpisaną do państwowego rejestru instytucji kultury prowadzonego przez Ministra Kultury i Dziedzictwa Narodowego pod numerem 101/2017, posiadającym osobowość prawną, działającym w szczególności na podstawie aktu o utworzeniu i statutu nadanego przez organizatora Ministra Kultury i Dziedzictwa Narodowego, NIP: 583-324-18-94, REGON: 367011290,

reprezentowanym przez:

.....
zwanym w dalszej treści umowy **„Zamawiającym"**,

a

.....z siedzibą w.....przy.....,
działającą na podstawie wpisu.....
reprezentowaną przez:
.....
zwanym w dalszej treści umowy **„Wykonawcą"**,

w rezultacie dokonania wyboru Wykonawcy w wyniku udzielenia zamówienia publicznego w trybie przetargu nieograniczonego – art. 39 ustawy z dnia 29 stycznia 2004 r. – Prawo zamówień publicznych, została zawarta umowa o następującej treści:

§ 1

1. Przedmiotem umowy jest dostawa i montaż urządzeń do pracowni konserwacyjnej dla Muzeum II Wojny Światowej wraz z wykonaniem robót budowlanych w zakresie dostosowania i rozbudowy istniejącej infrastruktury instalacyjnej

Część I

1. Dygestorium do ogólnych prac laboratoryjnych
2. Szafa na odczynniki lotne i łatwopalne
3. Szafa na kwasy i zasady
4. Stół przyścienny
5. Stół na kółkach
6. Szafa laboratoryjna, na garderobę
7. Wanna 1
8. Wanna 2
9. Prace budowlane – rozbudowa i dostosowanie (w tym demontaż w zakresie wskazanym w dokumentacji projektowej) istniejących instalacji (wentylacyjna, elektryczna i sanitarna) dla potrzeb urządzenia/wyposażenia wraz z jego kompletnym podłączeniem i montażem

i/lub

Część II

Zestaw do obróbki strumieniowo-ściernej:

1. Kabina ciśnieniowa
2. Kabina inżektorowa
3. Odpylacz z separatorem
4. Prace budowlane – rozbudowa i dostosowanie (w tym demontaż w zakresie wskazanym w dokumentacji projektowej) istniejących instalacji (wentylacyjna, elektryczna i sanitarna) dla potrzeb urządzenia/wyposażenia wraz z jego kompletnym podłączeniem i montażem

zgodnie z SIWZ w tym dokumentacją projektową, specyfikacją techniczną i ofertą Wykonawcy, stanowiącymi integralną część umowy.

2.. Szczegółowy opis przedmiotu zamówienia zawarty jest w załączniku nr [...] do SIWZ.

3.. Wykonawca zobowiązany jest do przeprowadzenia szkolenia wyznaczonym pracownikom Zamawiającego obejmujących obsługę zamontowanych urządzeń. Szkolenie odbędzie się przed odbiorem końcowym przedmiotu Umowy i będzie obejmowało minimum 2 godziny lekcyjne w zakresie wyposażenia/obsługi urządzeń, minimum 2 godziny lekcyjne w zakresie elementów budowlanych.

§ 2

1. Wykonawca oświadcza, że przedmiot umowy będzie wolny od wad fizycznych i prawnych a także nie będzie obciążony jakimikolwiek prawami osób trzecich, oraz że nie toczą się przeciw niemu żadne postępowania mogące uniemożliwić Wykonawcy prawidłowe wykonanie niniejszej Umowy.

2. Za wszelkie ewentualne roszczenia osób trzecich skierowane do przedmiotu umowy Wykonawca ponosi pełną odpowiedzialność.

3. Wykonawca zobowiązuje się do realizacji przedmiotu umowy zgodnie z jej postanowieniami, warunkami określonymi w Specyfikacji Istotnych Warunków Zamówienia, wskazaniami dla części robót budowlanych/przyłączeniowych nadzoru inwestorskiego, obowiązującymi warunkami technicznymi, normami branżowymi oraz przepisami ustawy – Prawo budowlane oraz innymi przepisami przewidzianymi dla tego rodzaju robót.

4. Na każde żądanie Zamawiającego (inspektora nadzoru), Wykonawca obowiązany jest okazać w stosunku do wskazanych materiałów certyfikat zgodności z obowiązującymi w świetle przepisów prawa Normami, aprobatami, lub specyfikacjami.

5. W przypadku realizacji umowy przy udziale podwykonawców, Wykonawca ponosi pełną odpowiedzialność za jakość i terminowość robót wykonywanych przez podwykonawców.

6. Wykonawca zobowiązany jest do przedstawienia Zamawiającemu, przed podpisaniem umowy kosztorysu ofertowego, którego wycena winna być sporządzona na podstawie przekazanego przez Zamawiającego przedmiaru robót.

7. Wykonawca zobowiązany jest przed podpisaniem umowy do przedstawienia Zamawiającemu, uprawnień budowlanych kierownika robót (osób wykonujących przedmiot zamówienia) oraz aktualnego zaświadczenia o członkostwie w Okręgowej Izbie Inżynierów Budownictwa w danej branży, jeśli posiadanie takowych uprawnień do wykonywania czynności wymagane jest przepisami prawa.
8. Wykonawca zobowiązany jest do sporządzenia oraz przekazania Zmawiającemu dokumentacji powykonawczej wraz z uzyskaniem wszelkich uzgodnień, w tym niezależnych instytucji zewnętrznych i administracyjnych (np. SANEPID) w zakresie zamontowanych urządzeń/wyposażenia oraz wykonanych prac.
9. Po podpisaniu umowy wykonawca sporządzi w uzgodnieniu z zamawiającym harmonogram prac.

§ 3

1. Wartość umowy dla części .....(I i/lub II) ustala się na kwotę .....zł brutto (słownie: .....) w tym podatek VAT w wysokości ..... zł (słownie .....).
Dla poszczególnych pozycji wartość określona w ofercie Wykonawcy stanowiącej integralną część umowy.

2. Wartość, o której mowa w ust. 1 obejmuje koszt dostarczonego sprzętu wraz z transportem do siedziby Zamawiającego na docelowe miejsce montażu (transport poziomy i pionowy), jego zamontowanie i rozruch oraz szkolenia w zakresie użytkowania i obsługi (miejsce i adres wskazane przez Zamawiającego). Wartość oferty obejmuje również wykonanie wszelkich prac budowlanych – rozbudowa i dostosowanie istniejących instalacji (wentylacyjna, elektryczna i sanitarna) dla potrzeb urządzenia/wyposażenia - zgodnie z projektem stanowiącym załącznik nr 1 do umowy.
3. W wynagrodzeniu określonym w punkcie ust. 1 powyżej został ujęty koszt prac porządkowych, w tym wywozu i utylizacji (jeśli wymagają tego obowiązujące przepisy) odpadów oraz materiałów/elementów zdemontowanych.

§ 4

1. Zamawiający zobowiązuje się do zapłaty Wykonawcy należności związanych z realizacją umowy po otrzymaniu prawidłowo wystawionej faktury, przelewem na konto Wykonawcy po dostarczeniu faktury do siedziby Zamawiającego w terminie do 14 dni od daty wpływu faktury. Faktura wystawiana jest przez Wykonawcę po protokolarnym odbiorze ilościowym i technicznym przedmiotu umowy. Faktura powinna zostać wystawiona w terminie do 3 dni roboczych od podpisania protokołu odbioru ilościowego i technicznego. W przypadku, gdy termin zapłaty wypadnie w dzień wolny od pracy, liczy się pierwszy dzień roboczy po tym terminie.
2. Protokół odbioru technicznego i ilościowego podpiszą osoby wyznaczone w dniu odbioru ze strony Zamawiającego i Wykonawcy.
3. Treść protokołu odbioru technicznego i ilościowego sporządza Wykonawca. W protokole będą znajdowały się następujące informacje: pozycja specyfikacji, nazwa urządzenia, ilość, numer fabryczny, data i miejsce przekazania oraz dokonana instalacja-montaż, szkolenie.

4. Zamawiający oświadcza, że jest podatnikiem podatku VAT.
5. Protokół, o którym mowa w niniejszym paragrafie zostanie sporządzony przez Strony po wykonaniu wszelkich dostaw i robót budowlanych przez Wykonawcę, przeszkoleniu pracowników oraz przekazaniu przez Wykonawcę Zamawiającemu wszelkich niezbędnych dokumentów, certyfikatów i innych materiałów wymaganych zgodnie z treścią niniejszej Umowy.
6. Podpisanie protokołu odbioru przez obie Strony bez zastrzeżeń stanowi odbiór w rozumieniu przepisów kodeksu cywilnego.

§ 5

1. Wykonanie przedmiotu umowy zgodnie z ofertą Wykonawcy nastąpi w niżej wskazanych terminach :

1) realizacja dostaw zgodnie z ofertą [...] tygodni od dnia zawarcia Umowy

2) termin wykonania robót budowalnych i montażowych nie później niż 14 dni od dnia wskazanego w pkt. 1) powyżej.

2. Ostateczny termin wykonania wszelkich obowiązków Wykonawcy wynikających z realizacji niniejszej Umowy ustala się na dzień [...]

§ 6

1. Wykonawca udziela gwarancji zgodnie z gwarancją przedstawioną w ofercie na okres [...] miesięcy.
2. Okres gwarancji liczony będzie od daty podpisania protokołu odbioru technicznego i ilościowego przedmiotu umowy.
3. Obsługa gwarancyjna będzie świadczona przez uprawniony serwis w siedzibie Zamawiającego, zgłaszającego awarię, wadę lub usterkę.
4. Zgłoszenia awarii będą dokonywane telefonicznie ....., faksem..... lub poczta elektroniczną.....
5. Wykonawca przystąpi do napraw gwarancyjnych przedmiotu umowy niezwłocznie po otrzymaniu zgłoszenia awarii nie później jednak niż w ciągu następnego dnia roboczego od zawiadomienia.
6. Uprawionymi do zgłoszenia nieprawidłowości w przedmiocie umowy, są przedstawiciele Zamawiającego.
7. W przypadku nie przystąpienia do usuwania wad w terminie wskazanym w ust. 5 Zamawiający ma prawo zlecić usunięcie wad, usterek, awarii osobie trzeciej na koszt i odpowiedzialność Wykonawcy bez potrzeby odrębnego wezwania, niezależnie od uprawnienia do naliczenia Wykonawcy kar umownych do czasu usunięcia wady.
8. Wykonawca zobowiązuje się do usunięcia nieprawidłowości w przedmiocie umowy tj. wady usterki, awarii w ciągu maksymalnie 5 dni roboczych od zgłoszenia bądź też, gdy naprawa potrwa dłużej, do dostarczenia i zainstalowania na czas naprawy sprzętu zamiennego o parametrach nie gorszych od naprawianego.
9. Nieusunięcie nieprawidłowości bądź niezainstalowanie sprzętu zamiennego o parametrach nie gorszych od naprawianego w terminach określonych w ust. 8, spowoduje naliczenie Wykonawcy kar umownych do czasu dostarczenia sprzętu zamiennego lub naprawianego.
10. Gwarancja obejmuje bezpłatne usuniecie usterek, wad, awarii sprzętu łącznie z wymianą uszkodzonych części i podzespołów lub dostarczenie rzeczy wolnej od wad. Przewóz do naprawy i zwrot naprawionego sprzętu odbędzie się na koszt Wykonawcy. Sprzęt zamienny na czas naprawy, Wykonawca udostępnia nieodpłatnie.
11. W okresie gwarancji Wykonawca będzie na własny koszt serwisował i konserwował

urządzenie (w zakresie potrzebnym dla utrzymania gwarancji), a także na własny koszt będzie dostarczał i wymieniał wszystkie materiały serwisowe oraz te ulegające normalnemu zużyciu. Powyższe koszty zostały ujęte w wynagrodzeniu za realizacje przedmiotu niniejszej umowy.

12. Wykonawca przyjmuje do wiadomości, że Zamawiający posiada aktualną gwarancję na całość budynku (w tym wszystkie elementy konstrukcyjne, architektoniczne i instalacyjne oraz wyposażenie) udzieloną przez Generalnego Wykonawcę budynku. W przypadku uszkodzenia lub zniszczenia jakiegokolwiek z w/w elementów w wyniku realizacji prac objętych niniejszą umową, a także w zakresie elementów przebudowanych lub rozbudowanych w ramach niniejszej umowy (instalacje), Wykonawca zobowiązuje się przejąć 5-letnie świadczenia gwarancyjne w pełnym zakresie.

§ 7

1. Strony ustalają, że w razie odstąpienia od umowy przez Zamawiającego z przyczyn zależnych od Wykonawcy, Zamawiającemu będzie przysługiwać kara umowna od Wykonawcy w wysokości 15 % ceny brutto przedmiotu umowy wskazanej w § 3 ust. 1. W takim przypadku Wykonawcy nie przysługują żadne roszczenia odszkodowawcze.
2. W przypadku opóźnienia przez Wykonawcę w dotrzymaniu terminu realizacji umowy Wykonawca zapłaci karę umowną w wysokości 0,5% ceny brutto przedmiotu umowy wskazanej w § 3 ust. 1 dla danej części zamówienia za każdy dzień opóźnienia.
3. W innych niż wymienione w ust. 1-2 przypadkach nienależytej realizacji umowy Wykonawca zapłaci Zamawiającemu karę umowną w wysokości 2 % ceny brutto przedmiotu umowy wskazanej w § 3ust. 1 dla danej części zamówienia, za każdy przypadek nienależytej realizacji umowy.
4. Zamawiający może naliczyć Wykonawcy karę umowną w wysokości 0,5% ceny brutto sprzętu objętego naprawą gwarancyjną, za każdy dzień opóźnienia w przypadku przekroczenia przez Wykonawcę terminów (przystąpienia do usunięcia wad, nie usunięcia nieprawidłowości bądź niezainstalowania sprzętu zamiennego, wykonania naprawy przedmiotu umowy) wynikających z warunków gwarancji określonych w §6. Ceny stanowiące podstawę do naliczenia kar umownych są cenami poszczególnych elementów przedmiotu zamówienia, zgodnie ze złożoną ofertą.
5. Zamawiający zastrzega sobie prawo dochodzenia odszkodowania uzupełniającego do wysokości rzeczywiście poniesionej szkody, niezależnie od roszczeń wymienionych w ust. 1-4.
6. Za nieterminową zapłatę należności przez Zamawiającego, Wykonawcy przysługuje prawo naliczania ustawowych odsetek za opóźnienie.
7. Zamawiający zastrzega sobie prawo potrącenia kar umownych z wynagrodzenia Wykonawcy bez składania w tym zakresie odrębnego oświadczenia.
8. W przypadku opóźnienia w dostawie przedmiotu umowy, w tym wymaganych dokumentów o dłużej niż 5 dni, Zamawiający zastrzega sobie prawo do odstąpienia od umowy w całości lub części w ciągu 10 dni począwszy od dnia w którym zaistnieją przesłanki do odstąpienia . W przypadku odstąpienia od umowy w części Zamawiający zapłaci Wykonawcy za odebraną część przedmiotu umowy.
9. Skorzystanie z umownego prawa odstąpienia, o którym mowa w ust. 8, będzie uprawniało Zamawiającego do naliczenia kary umownej:
   - w wysokości określonej w § 7 ust. 1 w razie odstąpienia od umowy w całości,
   - w wysokości 15 % wartości brutto niezrealizowanej części przedmiotu zamówienia w razie odstąpienia od umowy w części.
10. Strony ustalają, że limit kar umownych wynikających z niniejszej Umowy wynosi 50 % wynagrodzenia brutto określonego w § 3 ust. 1 Umowy.

§ 8

1. Zamawiający dopuszcza zmianę postanowień na podstawie, których dokonano wyboru Wykonawcy w przypadku, gdy wskutek zachodzących procesów technologiczno-materiałowych dostawa o parametrach określonych w specyfikacji technicznej nie będzie możliwa. W tej sytuacji Wykonawca dostarczy Zamawiającemu sprzęt o parametrach nie gorszych niż w ofercie. Warunkiem wprowadzenia zmian jest przedstawienie przez Wykonawcę pisemnego uzasadnienia na przynajmniej 3 dni przed terminem dostawy oraz uzyskanie pisemnej zgody Zamawiającego.
2. Zamawiający, poza przypadkami opisanymi w innych postanowieniach niniejszej Umowy, dopuszcza możliwość zmiany postanowień zawartej Umowy w przypadkach opisanych poniżej:
   a) zmiany są korzystne dla Zamawiającego,
   b) zmiany technologii bądź dokumentacji projektowej—na wniosek Zamawiającego lub Wykonawcy, a które powodują, że wykonanie Przedmiotu Umowy bez zmiany technologii robót, powodowałoby dla Zamawiającego niekorzystne skutki z uwagi na zamierzony cel realizacji i związane z tym racjonalne wydatkowanie środków publicznych,
   c) wprowadzenia zmian w stosunku do dokumentacji projektowej w zakresie wykonania robót zamiennych nie wykraczających poza zakres Przedmiotu Umowy, na uzasadniony wniosek Wykonawcy, Zamawiającego lub Projektanta, przy możliwej modyfikacji wynagrodzenia Wykonawcy, w sytuacji konieczności zwiększenia bezpieczeństwa realizacji robót budowlanych, usprawnienia procesu budowy bądź usunięcia wad ukrytych dokumentacji projektowej i uzyskania założonego efektu użytkowego i bezpieczeństwa zbiorów,
   d) zmiany terminu realizacji Przedmiotu Umowy w okolicznościach wskazanych w postanowieniach niniejszej Umowy,
   e) zmiany Harmonogramu prac w okolicznościach wskazanych w postanowieniach niniejszej Umowy,
   f) odstąpienia na wniosek Zamawiającego od realizacji części robót i związanej z tym zmiany wynagrodzenia Wykonawcy, a które powodują, że wykonanie Przedmiotu Umowy bez ograniczenia zakresu robót, powodowałoby dla Zamawiającego niekorzystne skutki z uwagi na zamierzony cel i związane z tym racjonalne wydatkowanie środków publicznych,
   g) zmian koniecznych w związku ze zmianami przepisów prawa,
3. Zamawiający dopuszcza możliwość wprowadzenia zmian w Dokumentacji w celu osiągnięcia optymalnych rezultatów, pod warunkiem, iż zmiany te nie powodują wzrostu łącznej ryczałtowej wartości brutto robót wskazanej w Umowie oraz zostały przewidziane w Umowie i SIWZ.
4. Zamawiający dopuszcza zmianę postanowień umownych w przypadku konieczności zrealizowania Przedmiotu Umowy przy zastosowaniu innych rozwiązań technicznych, technologicznych niż wskazane w Ofercie Wykonawcy, dokumentacji projektowej lub technicznej w sytuacji gdyby zastosowanie przewidzianych Umową rozwiązań groziło niewykonaniem lub wadliwym wykonaniem Przedmiotu Umowy.
5. Zmiana terminu realizacji Umowy może nastąpić wskutek okoliczności leżących po stronie Zamawiającego, w szczególności:
   a) wstrzymania realizacji Umowy przez Zamawiającego,
   b) konieczności usunięcia błędów lub wprowadzenia zmian w dokumentacji projektowej.
6. Wstrzymanie realizacji robót przez Zamawiającego, uzasadnione obiektywnymi przesłankami, nie uprawnia Wykonawcy do odstąpienia od niniejszej Umowy ani jej części, jeżeli okres wstrzymania robót jest w sumie krótszy niż 30 dni lub niż jakikolwiek dłuższy okres wynikający z decyzji/orzeczeń właściwych organów. Zamawiającemu - w razie wcześniejszego odstąpienia od Umowy, niż po upływie w/w terminów, przysługuje wówczas prawo dochodzenia kar umownych zastrzeżonych na wypadek odstąpienia od Umowy z przyczyn leżących po stronie Wykonawcy i dochodzenia innych roszczeń przewidzianych na ten wypadek.
7. Zamawiający dopuszcza możliwość zmiany terminu realizacji Przedmiotu Umowy na pisemny wniosek Wykonawcy, o ile konieczność wprowadzenia takiej zmiany jest następstwem szczególnych okoliczności nie leżących po stronie Wykonawcy. Ocena, czy zachodzą szczególne okoliczności oraz ocena niezbędnego czasu przedłużenia terminu należy wyłącznie do Zamawiającego.

8. Zamawiający dopuszcza także możliwość zmiany terminu realizacji Przedmiotu Umowy w związku z koniecznością wykonania robót dodatkowych lub uzupełniających, nie ujętych w zakresie podstawowym, bez których nie można wykonać prawidłowo zadania objętego Umową nie dłużej jednak niż o uzgodniony czas realizacji tych robót uzupełniających lub dodatkowych.

9. Zmiany Umowy, o których mowa w niniejszym paragrafie, dokonywane są poprzez złożenie wniosku o zmianę w formie pisemnej przez jedną ze Stron wraz z określeniem zakresu i treści zmiany, podaniem uzasadnienia, czasu wykonania zmiany i innych konsekwencji dla realizacji niniejszej Umowy wynikających z wprowadzenia zmiany

§ 9

1. Spory wynikłe na tle realizacji niniejszej umowy będą rozstrzygane przez Sąd powszechny właściwy dla siedziby Zamawiającego.
W sprawach nieuregulowanych niniejszą umową mają zastosowanie odpowiednie przepisy Kodeksu Cywilnego oraz ustawy z dnia 29 stycznia 2004 r. – Prawo zamówień publicznych.
2.Umowę niniejszą sporządzono w 2-ch jednobrzmiących egzemplarzach po 1 egz. dla każdej ze stron.
3.Integralną częścią niniejszej Umowy są: SIWZ wraz z załącznikami, wyjaśnienia treści SIWZ, oferta Wykonawcy.

Załączniki do umowy:

1. Dokumentacja projektowa opracowana przez „RECORD" – listopad 2017r.
2. .....
3. .....

Zamawiający **Wykonawca**